THANH DAT CONSTRUCTION
BUILDING AND DESIGNING CONSULTING
JOINT STOCK COMPANY

CÔNG TY CỔ PHẦN TƯ VẤN THIẾT KẾ VÀ XÂY DỰNG CÔNG TRÌNH THÀNH ĐẠT

ĐỊA CHỈ: TỔ 1 - DẦU SƠN 1 - PHƯỜNG PHÙ LIỄN
THÀNH PHỐ HẢI PHÒNG

CỘNG HÒA XÃ HỘI CHỦ NGHĨA VIỆT NAM
ĐỘC LẬP - TỰ DO - HẠNH PHÚC

PHÒNG KINH TẾ XÃ KIẾN MINH
THẨM ĐỊNH
Theo văn bản số...../.....
ngày.....tháng.....năm 20.....
Ký tên:

HỒ SƠ THIẾT KẾ BẢN VẼ THI CÔNG

(ĐÃ CHỈNH SỬA THEO THÔNG BÁO KẾT QUẢ THẨM ĐỊNH BÁO CÁO KINH TẾ KỸ THUẬT SỐ 254/BC-KT NGÀY 07/8/2026 CỦA PHÒNG KINH TẾ XÃ KIẾN MINH)

DỰ ÁN : XÂY DỰNG CỐNG HỘP ĐOẠN TỪ NHÀ ÔNG ĐÈN ĐẾN NHÀ BÀ LANH THÔN PHONG CẦU, XÃ KIẾN MINH

CHỦ ĐẦU TƯ : TRUNG TÂM DỊCH VỤ SỰ NGHIỆP CÔNG XÃ KIẾN MINH

ĐỊA ĐIỂM XÂY DỰNG : XÃ KIẾN MINH - THÀNH PHỐ HẢI PHÒNG

ĐƠN VỊ THIẾT KẾ : CÔNG TY CỔ PHẦN TƯ VẤN THIẾT KẾ VÀ XÂY DỰNG CÔNG TRÌNH THÀNH ĐẠT

CÔNG TY CỔ PHẦN TVTK VÀ XD CÔNG TRÌNH ĐỨC NGHĨA
THẨM TRA
Theo văn bản số:...../.....
Ngày.....tháng.....năm 20.....
Chủ trì bộ môn ký tên

CHỦ ĐẦU TƯ

U.B.N.D XÃ KIẾN MINH T.P HẢI PHÒNG
TRUNG TÂM DỊCH VỤ SỰ NGHIỆP CÔNG

GIÁM ĐỐC
Nguyễn Văn Tuấn

ĐƠN VỊ THIẾT KẾ

M.S.D.N: 02...165...
CÔNG TY CỔ PHẦN TƯ VẤN THIẾT KẾ VÀ XÂY DỰNG CÔNG TRÌNH THÀNH ĐẠT
THÀNH PHỐ HẢI PHÒNG

GIÁM ĐỐC
Bùi Đức Ngoan

PHẦN I : KHẢO SÁT

CÔNG TY CỔ PHẦN TVTK VÀ XD CÔNG TRÌNH ĐỨC NGHĨA
THẨM TRA
Theo văn bản số:...../.....
Ngày.....tháng.....năm 20.....
Chủ trì bộ môn ký tên

PHÒNG KINH TẾ XÃ KIẾN MINH
THẨM ĐỊNH
Theo văn bản số...../.....
ngày.....tháng.....năm 20.....
Ký tên:

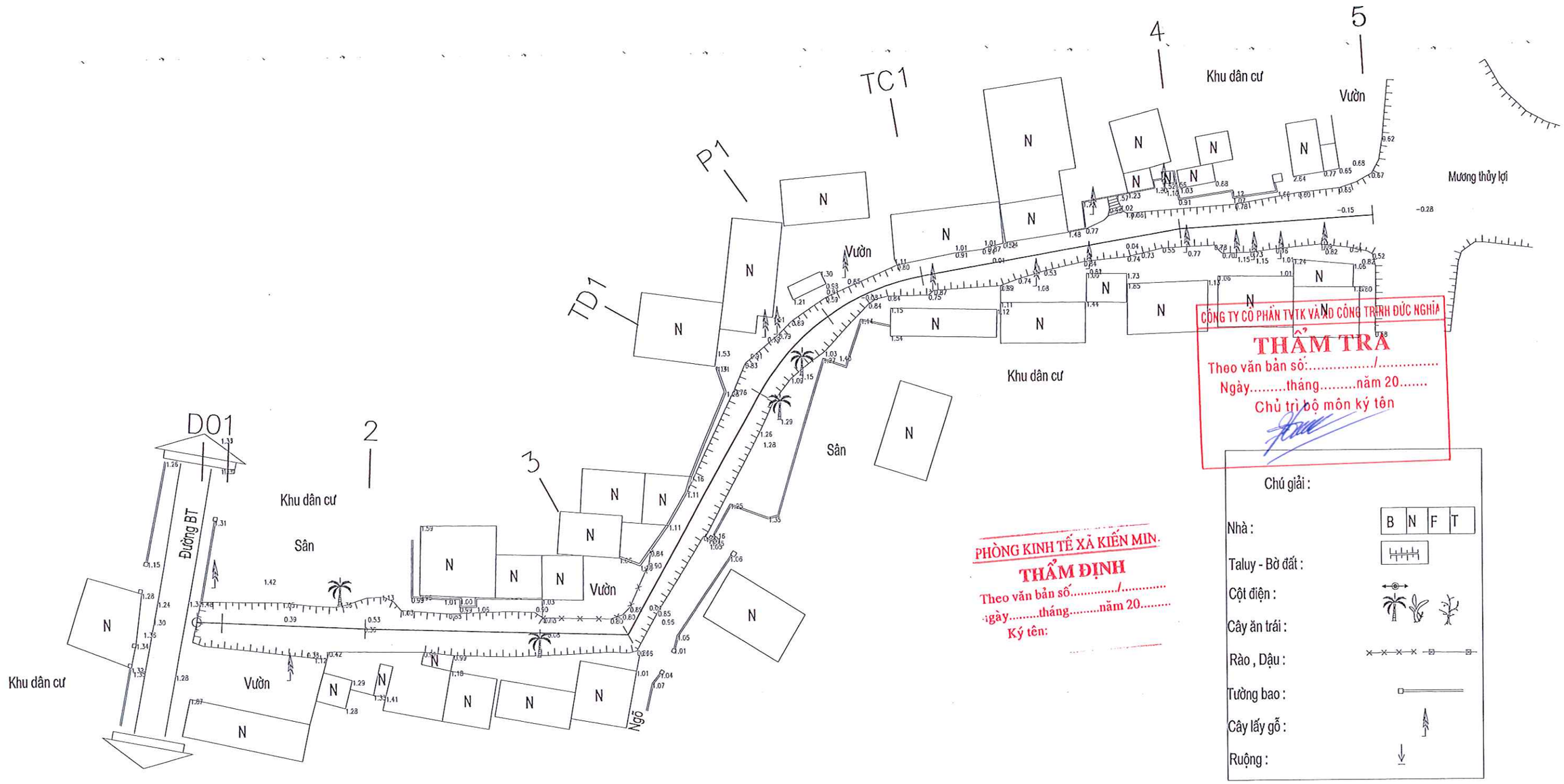

CÔNG TY CỔ PHẦN TV TK VÀ XD CÔNG TRÌNH ĐỨC NGHĨA
THẨM TRA
Theo văn bản số:...../.....
Ngày.....tháng.....năm 20.....
Chủ trì bộ môn ký tên

PHÒNG KINH TẾ XÃ KIẾN MIN.
THẨM ĐỊNH
Theo văn bản số...../.....
Ngày.....tháng.....năm 20.....
Ký tên:

Chú giải :

Nhà :	B N F T
Taluy - Bờ đất :	
Cột điện :	
Cây ăn trái :	
Rào , Dậu :	
Tường bao :	
Cây lấy gỗ :	
Ruộng :	

BÌNH ĐỒ HIỆN TRẠNG

CÁC LẦN SỬA ĐỔI:		CHỦ ĐẦU TƯ	TRUNG TÂM DỊCH VỤ SỰ NGHIỆP CÔNG XÃ KIẾN MINH	ĐƠN VỊ THIẾT KẾ	CÔNG TY CỔ PHẦN TƯ VẤN THIẾT KẾ VÀ XÂY DỰNG CÔNG TRÌNH THÀNH ĐẠT				GIAI ĐOẠN THIẾT KẾ :	TỈ LỆ:	1/500
NGÀY	CHI TIẾT SỬA ĐỔI				GIÁM ĐỐC	CHỦ TRÌ THIẾT KẾ	THIẾT KẾ	KIỂM TRA	BẢN VẼ THI CÔNG	SỐ HĐ:	
		DỰ ÁN	XÂY DỰNG CỐNG HỘP ĐOẠN TỪ NHÀ ÔNG ĐỀN ĐẾN NHÀ BÀ LANH THÔN PHONG CẦU, XÃ KIẾN MINH						TÊN BẢN VẼ : BÌNH ĐỒ HIỆN TRẠNG	NGÀY HT:	...
		ĐỊA ĐIỂM XD	XÃ KIẾN MINH, THÀNH PHỐ HẢI PHÒNG	THANH DAT CONSTRUCTION BUILDING AND DESIGNING CONSULTING JOINT STOCK COMPANY CÔNG TY CỔ PHẦN TƯ VẤN THIẾT KẾ VÀ XÂY DỰNG CÔNG TRÌNH THÀNH ĐẠT	KS. BÙI ĐỨC NGOAN	KS. NGUYỄN LANG PHỤNG	KS. NGÔ QUANG HƯNG	KS. NGUYỄN LANG PHỤNG		BẢN VẼ	01

M.S.D.N: 02 ' 65396
CÔNG TY CỔ PHẦN TƯ VẤN THIẾT KẾ VÀ XÂY DỰNG CÔNG TRÌNH THÀNH ĐẠT
THÀNH PHỐ HẢI PHÒNG

PHẦN II : THIẾT KẾ

CÔNG TY CỔ PHẦN TVTK VÀ XD CÔNG TRÌNH ĐỨC NGHĨA
THẨM TRA
Theo văn bản số:...../.....
Ngày.....tháng.....năm 20.....
Chủ trì bộ môn ký tên

PHÒNG KINH TẾ XÃ KIẾN MINH
THẨM ĐỊNH
Theo văn bản số...../.....
ngày.....tháng.....năm 20.....
Ký tên:

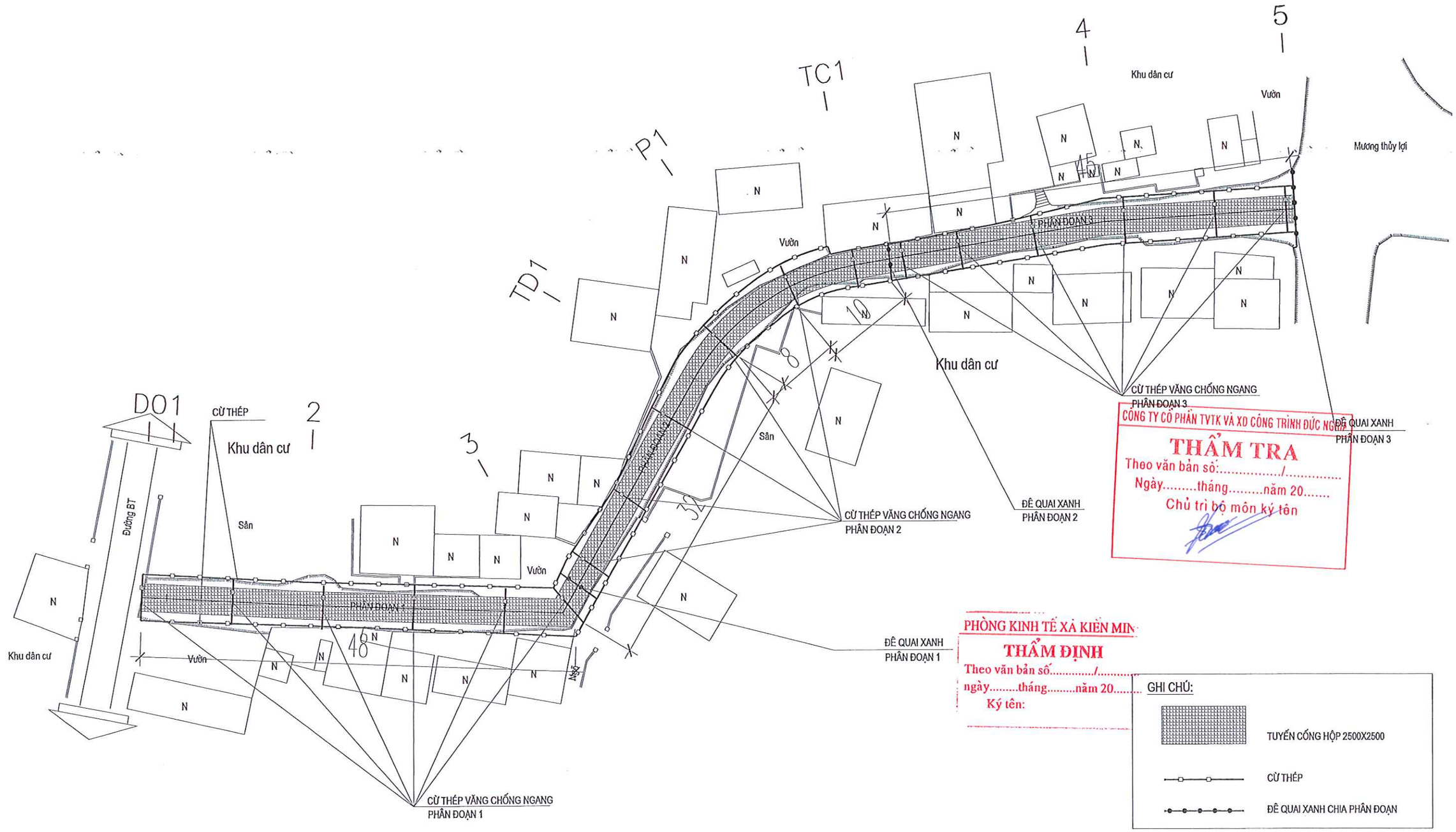

CÔNG TY CỔ PHẦN TVTK VÀ XD CÔNG TRÌNH ĐỨC NGHĨA
THẨM TRA
Theo văn bản số:...../.....
Ngày.....tháng.....năm 20.....
Chủ trì bộ môn ký tên

PHÒNG KINH TẾ XÃ KIẾN MIN
THẨM ĐỊNH
Theo văn bản số...../.....
ngày.....tháng.....năm 20.....
Ký tên:

GHI CHÚ:
- TUYẾN CỐNG HỘP 2500X2500
- CỪ THÉP
- ĐÊ QUAI XANH CHIA PHÂN ĐOẠN

MẶT BẰNG ÉP CỪ

CÁC LẦN SỬA ĐỔI:		CHỦ ĐẦU TƯ	TRUNG TÂM DỊCH VỤ SỰ NGHIỆP CÔNG XÃ KIẾN MINH	ĐƠN VỊ THIẾT KẾ	CÔNG TY CỔ PHẦN TƯ VẤN THIẾT KẾ VÀ XÂY DỰNG CÔNG TRÌNH THÀNH ĐẠT				GIAI ĐOẠN THIẾT KẾ :	TỈ LỆ:	1/500
NGÀY	CHI TIẾT SỬA ĐỔI				GIÁM ĐỐC	CHỦ TRÌ THIẾT KẾ	THIẾT KẾ	KIỂM TRA	BẢN VẼ THI CÔNG	SỐ HĐ:	
		DỰ ÁN	XÂY DỰNG CỐNG HỘP ĐOẠN TỪ NHÀ ÔNG ĐỀN ĐẾN NHÀ BÀ LANH THÔN PHONG CẦU, XÃ KIẾN MINH	CÔNG TY CỔ PHẦN TƯ VẤN THIẾT KẾ VÀ XÂY DỰNG CÔNG TRÌNH THÀNH ĐẠT	KS. BÙI ĐỨC NGOAN	KS. VĂN TUẤN NGHĨA	KS. NGÔ QUANG HƯNG	KS. VĂN TUẤN NGHĨA	TÊN BẢN VẼ : MẶT BẰNG ÉP CỪ	NGÀY HT:	...
		ĐỊA ĐIỂM XD	XÃ KIẾN MINH, THÀNH PHỐ HẢI PHÒNG							BẢN VẼ	01

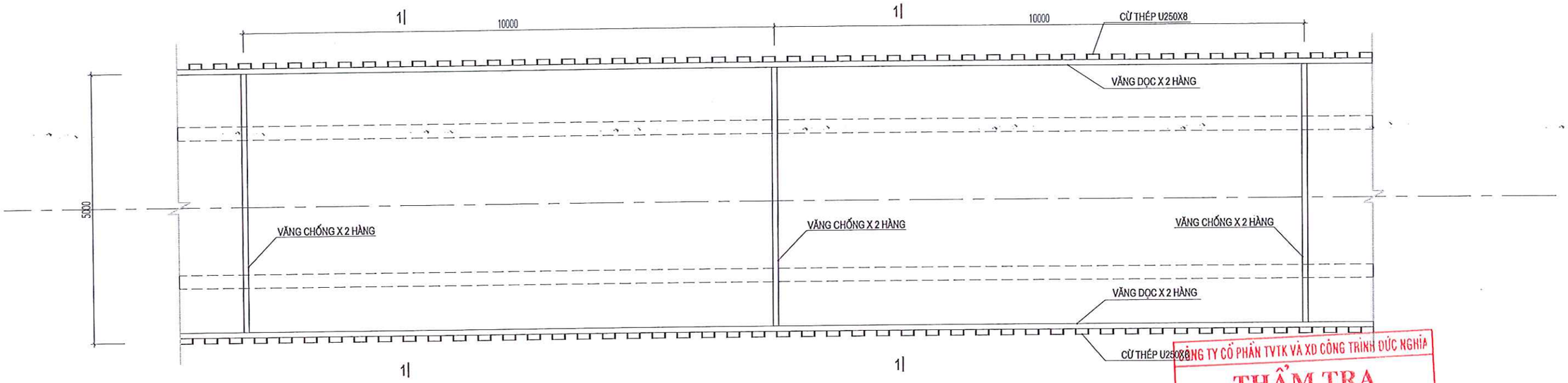

MẶT BẰNG ĐIỂN HÌNH ĐÓNG CỪ THÉP ĐỂ THI CÔNG CỐNG

CÔNG TY CỔ PHẦN TVTK VÀ XD CÔNG TRÌNH ĐỨC NGHĨA
THẨM TRA
Theo văn bản số:...../.....
Ngày.....tháng.....năm 20.....
Chủ trì bộ môn ký tên

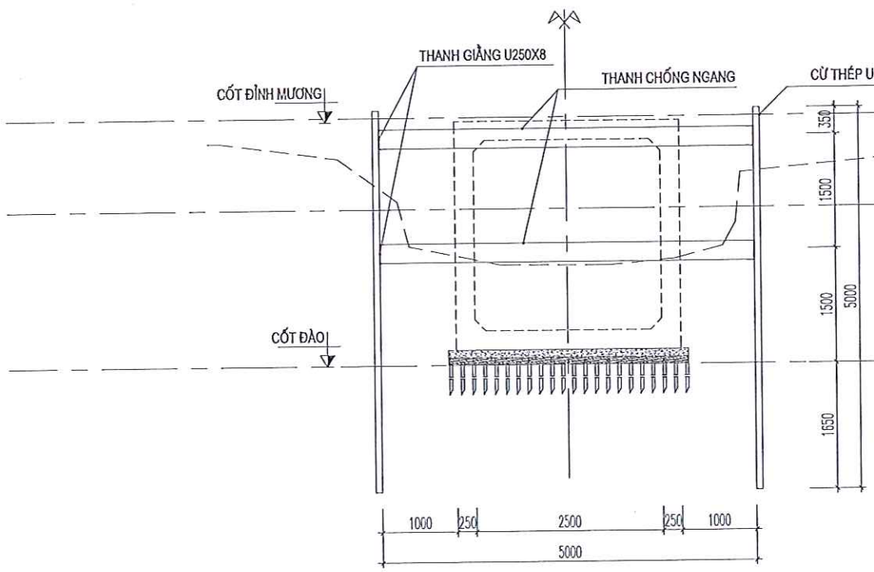

MẶT CẮT 1-1

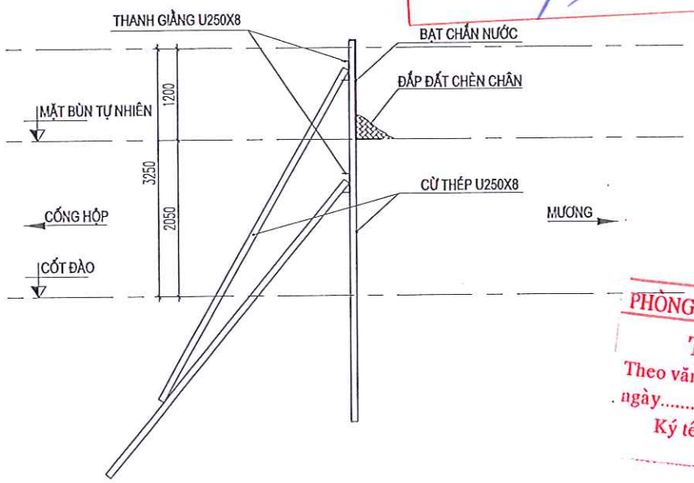

CỪ THAY ĐÊ QUAI XANH (SL: 4)

PHÒNG KINH TẾ XÃ KIẾN MINH
THẨM ĐỊNH
Theo văn bản số...../.....
ngày.....tháng.....năm 20.....
Ký tên:

GHI CHÚ:
- DÙNG MÁY THI CÔNG KẾT HỢP VỚI PHAO ĐỂ ĐÓNG CỪ TRƯỚC KHI NẠO VÉT; THI CÔNG CỐNG
- CHIA LÀM 3 PHÂN ĐOẠN THI CÔNG, PHÂN ĐOẠN 1;L =50M; PHÂN ĐOẠN 2 L=50 M; PHÂN ĐOẠN 3 L=45M+CỬA CỐNG

BIỆN PHÁP ÉP CỪ

CÁC LẦN SỬA ĐỔI:		CHỦ ĐẦU TƯ	TRUNG TÂM DỊCH VỤ SỰ NGHIỆP CÔNG XÃ KIẾN MINH	ĐƠN VỊ THIẾT KẾ	CÔNG TY CỔ PHẦN TƯ VẤN THIẾT KẾ VÀ XÂY DỰNG CÔNG TRÌNH THÀNH ĐẠT			GIAI ĐOẠN THIẾT KẾ :	TỈ LỆ: 1/500
NGÀY	CHI TIẾT SỬA ĐỔI				GIÁM ĐỐC	CHỦ TRÌ THIẾT KẾ	THIẾT KẾ	KIỂM TRA	BẢN VẼ THI CÔNG	SỐ HĐ:
		DỰ ÁN	XÂY DỰNG CỐNG HỘP ĐOẠN TỪ NHÀ ÔNG ĐỀN ĐẾN NHÀ BÀ LANH THÔN PHONG CẦU, XÃ KIẾN MINH	THANH DAT CONSTRUCTION BUILDING AND DESIGNING CONSULTING JOINT STOCK COMPANY CÔNG TY CỔ PHẦN TƯ VẤN THIẾT KẾ VÀ XÂY DỰNG CÔNG TRÌNH THÀNH ĐẠT	KS. BÙI ĐỨC NGOAN	KS. VĂN TUẤN NGHĨA	KS. NGÔ QUANG HƯNG	KS. VĂN TUẤN NGHĨA	TÊN BẢN VẼ : BIỆN PHÁP ÉP CỪ	NGÀY HT: ...
		ĐỊA ĐIỂM XD	XÃ KIẾN MINH, THÀNH PHỐ HẢI PHÒNG							BẢN VẼ 02

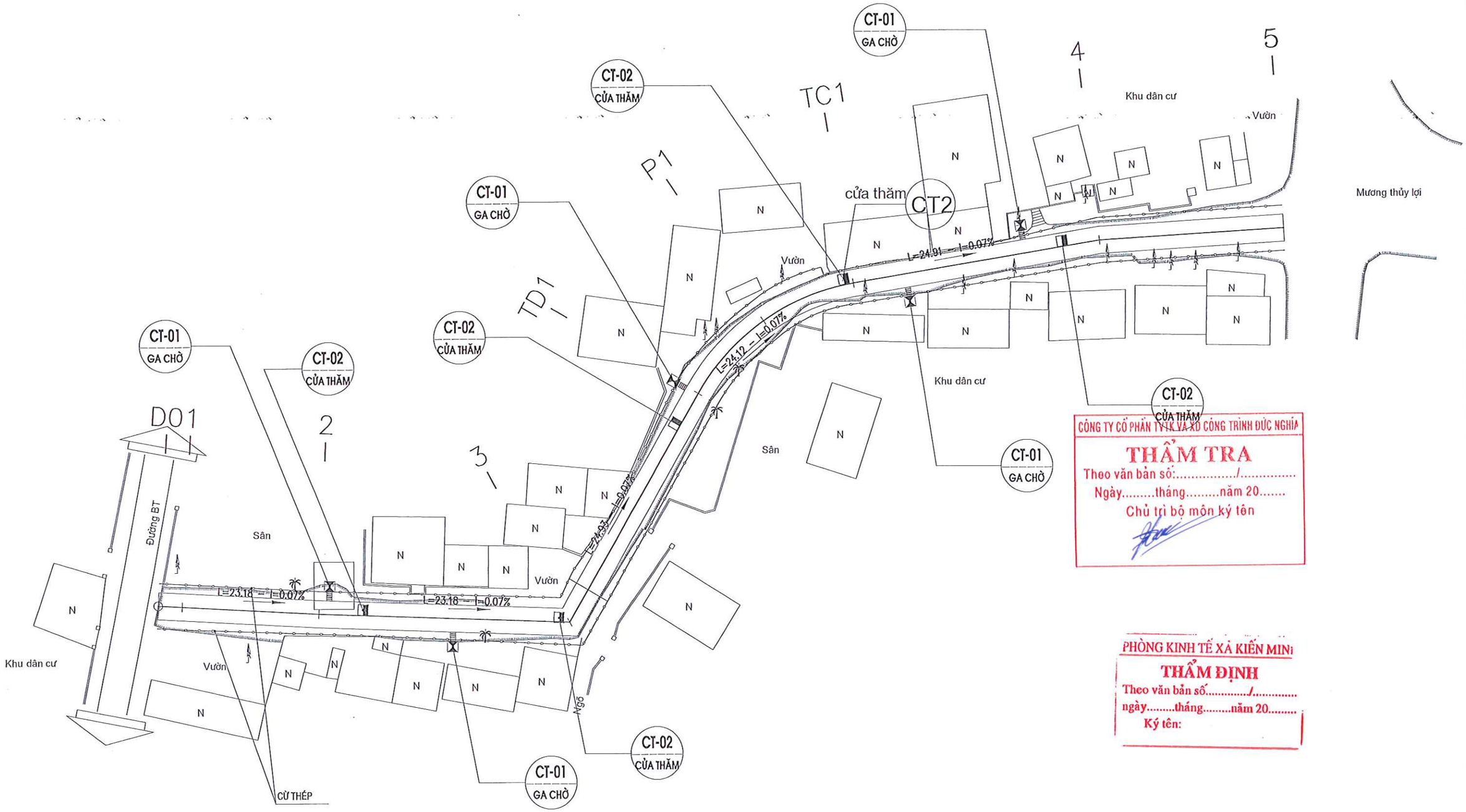

CÔNG TY CỔ PHẦN TVTK VÀ XD CÔNG TRÌNH ĐỨC NGHĨA
THẨM TRA
Theo văn bản số:...../.....
Ngày.....tháng.....năm 20.....
Chủ trì bộ môn ký tên

PHÒNG KINH TẾ XÃ KIẾN MINH
THẨM ĐỊNH
Theo văn bản số...../.....
ngày.....tháng.....năm 20.....
Ký tên:

MẶT BẰNG CỐNG

CÁC LẦN SỬA ĐỔI:		CHỦ ĐẦU TƯ	TRUNG TÂM DỊCH VỤ SỰ NGHIỆP CÔNG XÃ KIẾN MINH	ĐƠN VỊ THIẾT KẾ	CÔNG TY CỔ PHẦN TƯ VẤN THIẾT KẾ VÀ XÂY DỰNG CÔNG TRÌNH THÀNH ĐẠT				GIAI ĐOẠN THIẾT KẾ :	TỈ LỆ:	1/500
NGÀY	CHI TIẾT SỬA ĐỔI				GIÁM ĐỐC	CHỦ TRÌ THIẾT KẾ	THIẾT KẾ	KIỂM TRA	BẢN VẼ THI CÔNG	SỐ HĐ:	
		DỰ ÁN	XÂY DỰNG CỐNG HỘP ĐOẠN TỪ NHÀ ÔNG ĐỀN ĐẾN NHÀ BÀ LANH THÔN PHONG CẦU, XÃ KIẾN MINH	CÔNG TY CỔ PHẦN TƯ VẤN THIẾT KẾ VÀ XÂY DỰNG CÔNG TRÌNH THÀNH ĐẠT	KS. BÙI ĐỨC NGOAN	KS. VĂN TUẤN NGHĨA	KS. NGÔ QUANG HƯNG	KS. VĂN TUẤN NGHĨA	TÊN BẢN VẼ : MẶT BẰNG CỐNG	NGÀY HT:	...
		ĐỊA ĐIỂM XD	XÃ KIẾN MINH, THÀNH PHỐ HẢI PHÒNG							BẢN VẼ	03

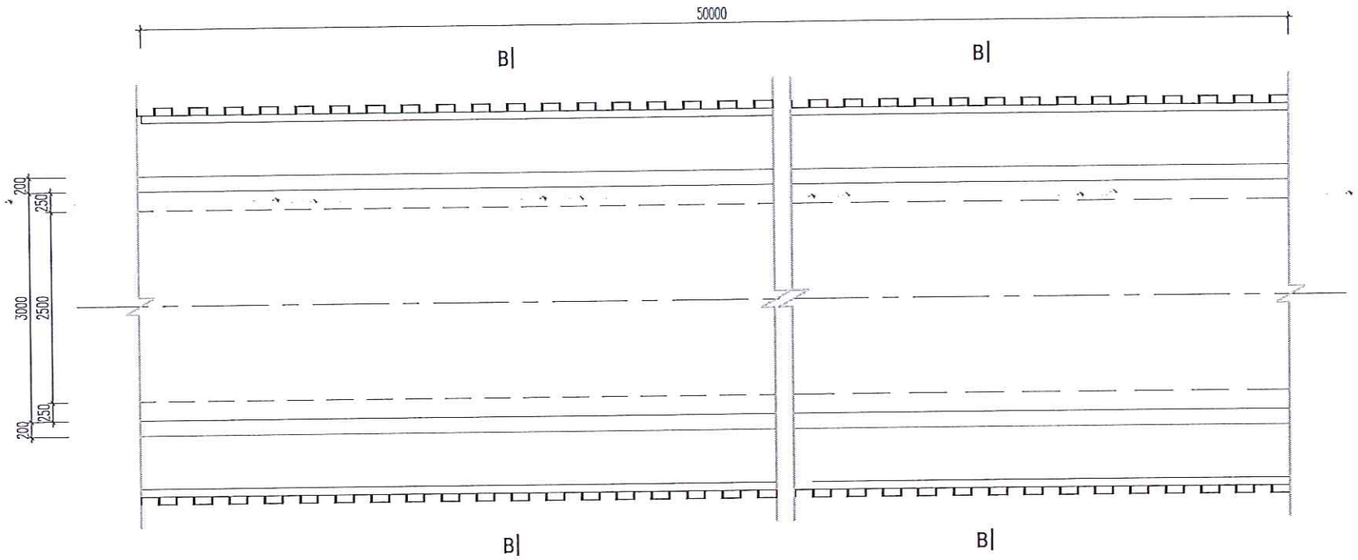

MẶT BẰNG ĐIỂN HÌNH PHÂN ĐOẠN 1; 2

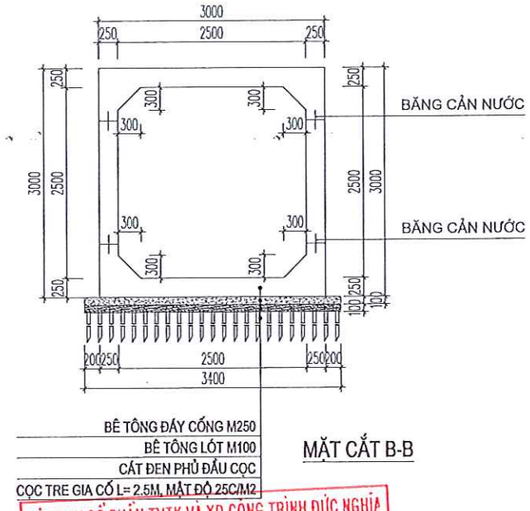

MẶT CẮT B-B

CÔNG TY CỔ PHẦN TVTK VÀ XD CÔNG TRÌNH ĐỨC NGHĨA
THẨM TRA
Theo văn bản số:...../.....
Ngày.....tháng.....năm 20.....
Chủ trì bộ môn ký tên

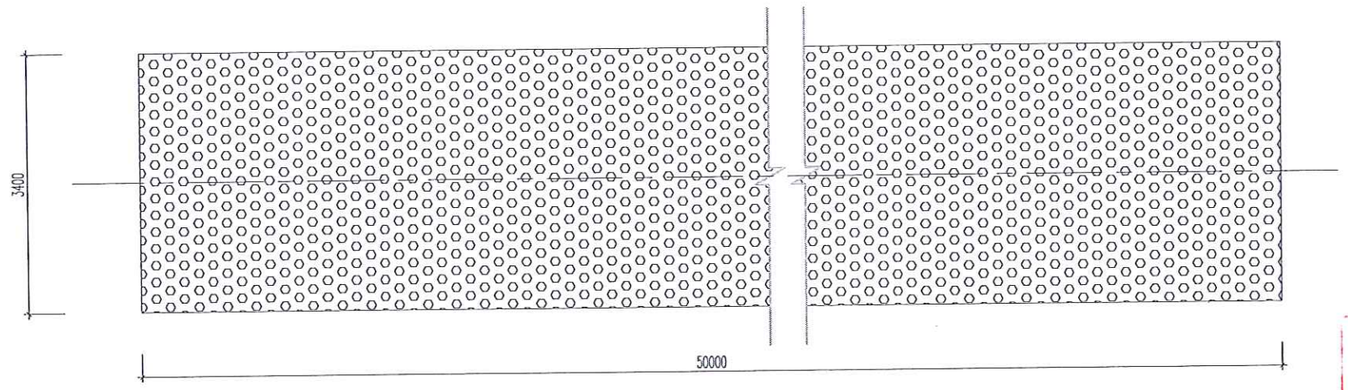

MẶT BẰNG THI CÔNG CỌC TRE; CÁT ĐEN ĐẦU CỌC PHÂN ĐOẠN 1; 2

GHI CHÚ:
1. CỌC TRE GIA CỐ NỀN MẬT ĐỘ 25 CỌC/ M2, L=2.5M
2. CÁT ĐEN PHỦ ĐẦU CỌC DÀY 10CM
3. BÊ TÔNG LÓT - M100# ĐÁ 2X4 DÀY 10CM
4. CỐNG HỘP: SỬ DỤNG BTCT M250# ĐÁ 1X2
5. BĂNG CẢN NƯỚC SỬ DỤNG V250
6. ĐÊ QUAI XANH, SỬ DỤNG CỪ THÉP KẾT HỢP BẠT CHỐNG THẤM NƯỚC
7. KHE LÚN QUÉT NHỰA BITUM VÀ DÁN GIẤY DẦU, 2 LỚP GIẤY 3 LỚP NHỰA
8. CHIA LÀM 3 PHÂN ĐOẠN THI CÔNG, PHÂN ĐOẠN 1 - L =50M; PHÂN ĐOẠN 2 - L=50M; PHÂN ĐOẠN 3 - L=45M+CỬA CỐNG

PHÒNG KINH TẾ XÃ KIẾN MINH
THẨM ĐỊNH
Theo văn bản số...../.....
ngày.....tháng.....năm 20.....
Ký tên:

MẶT BẰNG THI CÔNG CỐNG

CÁC LẦN SỬA ĐỔI:		CHỦ ĐẦU TƯ	TRUNG TÂM DỊCH VỤ SỰ NGHIỆP CÔNG XÃ KIẾN MINH	ĐƠN VỊ THIẾT KẾ	CÔNG TY CỔ PHẦN TƯ VẤN THIẾT KẾ VÀ XÂY DỰNG CÔNG TRÌNH THÀNH ĐẠT				GIAI ĐOẠN THIẾT KẾ :	TỈ LỆ:	1/500
NGÀY	CHI TIẾT SỬA ĐỔI				GIÁM ĐỐC	CHỦ TRÌ THIẾT KẾ	THIẾT KẾ	KIỂM TRA	BẢN VẼ THI CÔNG	SỐ HĐ:	
		DỰ ÁN	XÂY DỰNG CỐNG HỘP ĐOẠN TỪ NHÀ ÔNG ĐỀN ĐẾN NHÀ BÀ LANH THÔN PHONG CẦU, XÃ KIẾN MINH		KS. BÙI ĐỨC NGOAN	KS. VĂN TUẤN NGHĨA	KS. NGÔ QUANG HƯNG	KS. VĂN TUẤN NGHĨA	TÊN BẢN VẼ : MẶT BẰNG THI CÔNG CỐNG	NGÀY HT:	...
		ĐỊA ĐIỂM XD	XÃ KIẾN MINH, THÀNH PHỐ HẢI PHÒNG							BẢN VẼ	04

CẮT DỌC CỐNG THÂN ĐOẠN 1+2

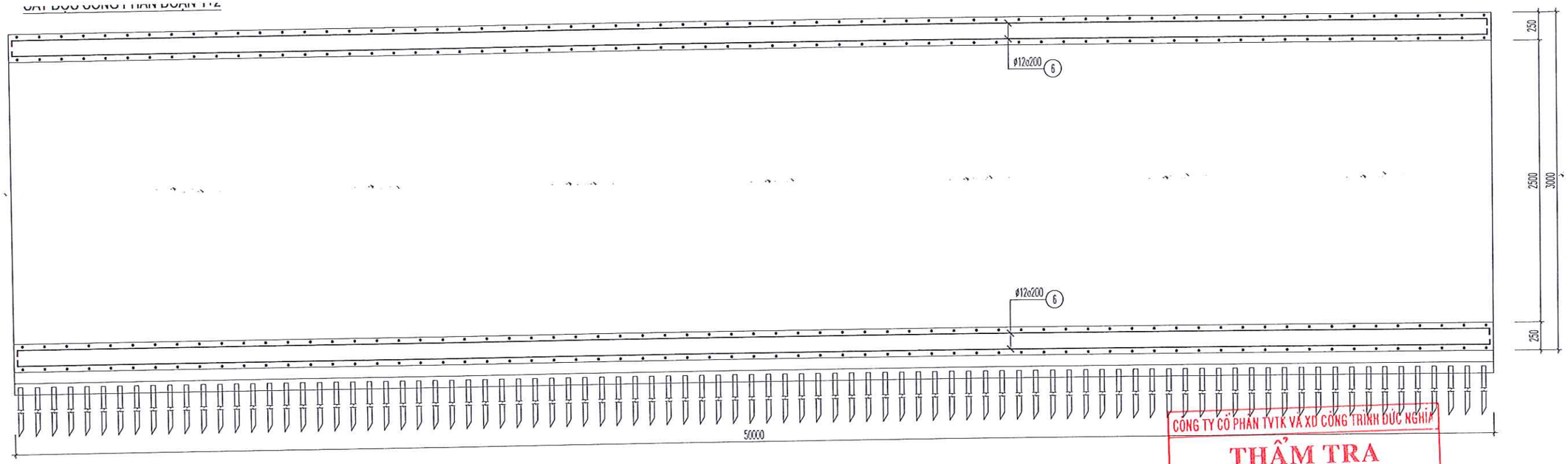

CÔNG TY CỔ PHẦN TVTK VÀ XD CÔNG TRÌNH ĐỨC NGHĨA
THẨM TRA
Theo văn bản số:...../.....
Ngày.....tháng.....năm 20.....
Chủ trì bộ môn ký tên

MẶT BẰNG THÉP LƯỚI 1 PHÂN ĐOẠN 1+2

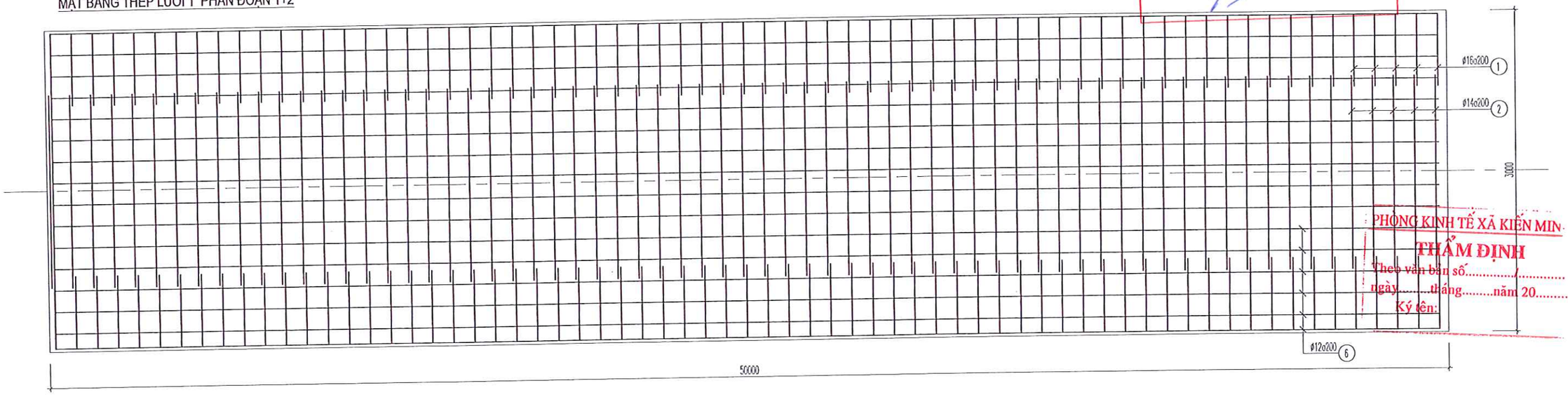

PHÒNG KINH TẾ XÃ KIẾN MINH
THẨM ĐỊNH
Theo văn bản số...../.....
ngày.....tháng.....năm 20.....
Ký tên:

CHI TIẾT THÉP PHÂN ĐOẠN 1, 2

CÁC LẦN SỬA ĐỔI:		CHỦ ĐẦU TƯ	TRUNG TÂM DỊCH VỤ SỰ NGHIỆP CÔNG XÃ KIẾN MINH	ĐƠN VỊ THIẾT KẾ	CÔNG TY CỔ PHẦN TƯ VẤN THIẾT KẾ VÀ XÂY DỰNG CÔNG TRÌNH THÀNH ĐẠT				GIAI ĐOẠN THIẾT KẾ :	TỈ LỆ:	1/500
NGÀY	CHI TIẾT SỬA ĐỔI				GIÁM ĐỐC	CHỦ TRÌ THIẾT KẾ	THIẾT KẾ	KIỂM TRA	BẢN VẼ THI CÔNG	SỐ HĐ:	
		DỰ ÁN	XÂY DỰNG CỐNG HỘP ĐOẠN TỪ NHÀ ÔNG ĐỀN ĐẾN NHÀ BÀ LANH THÔN PHONG CẦU, XÃ KIẾN MINH	THANH DAT CONSTRUCTION BUILDING AND DESIGNING CONSULTING JOINT STOCK COMPANY CÔNG TY CỔ PHẦN TƯ VẤN THIẾT KẾ VÀ XÂY DỰNG CÔNG TRÌNH THÀNH ĐẠT	KS. BÙI ĐỨC NGOAN	KS. VĂN TUẤN NGHĨA	KS. NGÔ QUANG HƯNG	KS. VĂN TUẤN NGHĨA	TÊN BẢN VẼ : CHI TIẾT THÉP PHÂN ĐOẠN 1, 2	NGÀY HT:	...
		ĐỊA ĐIỂM XD	XÃ KIẾN MINH, THÀNH PHỐ HẢI PHÒNG							BẢN VẼ	05

MẶT BẰNG THÉP LƯỚI 2 PHÂN ĐOẠN 1+2

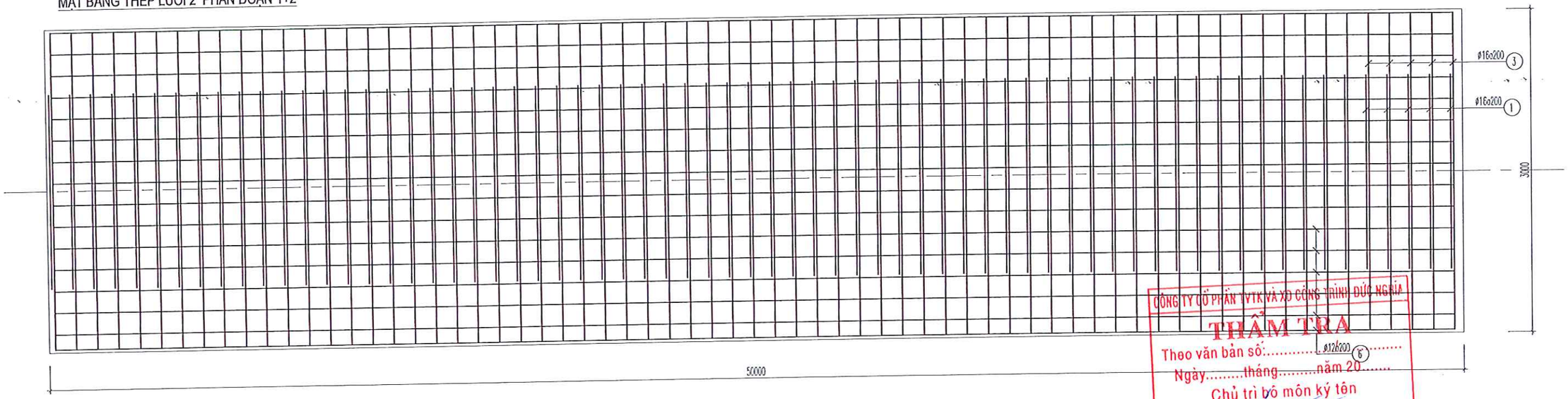

CÔNG TY CỔ PHẦN VTK VÀ XD CÔNG TRÌNH ĐỨC NGHĨA
THẨM TRA
Theo văn bản số:.....
Ngày.....tháng.....năm 20.....
Chủ trì bộ môn ký tên

THÉP TƯỜNG CỐNG (LƯỚI 3) PHÂN ĐOẠN 1+2

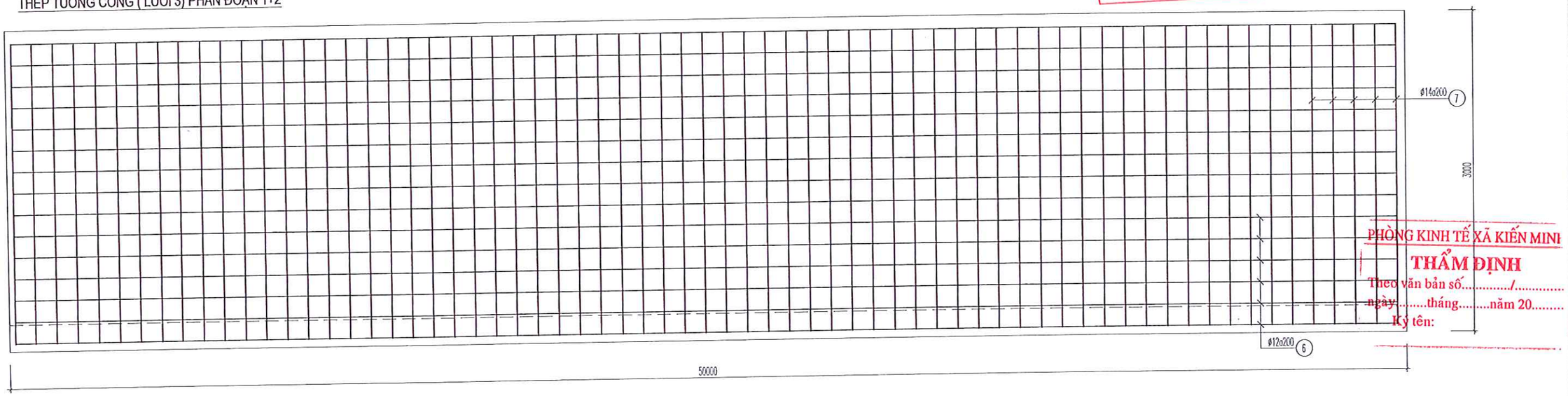

PHÒNG KINH TẾ XÃ KIẾN MINH
THẨM ĐỊNH
Theo văn bản số...../.....
ngày.....tháng.....năm 20.....
Ký tên:

CHI TIẾT THÉP PHÂN ĐOẠN 1, 2

CÁC LẦN SỬA ĐỔI:		CHỦ ĐẦU TƯ	TRUNG TÂM DỊCH VỤ SỰ NGHIỆP CÔNG XÃ KIẾN MINH	ĐƠN VỊ THIẾT KẾ	CÔNG TY CỔ PHẦN TƯ VẤN THIẾT KẾ VÀ XÂY DỰNG CÔNG TRÌNH THÀNH ĐẠT				GIAI ĐOẠN THIẾT KẾ :	TỈ LỆ:	1/500
NGÀY	CHI TIẾT SỬA ĐỔI				GIÁM ĐỐC	CHỦ TRÌ THIẾT KẾ	THIẾT KẾ	KIỂM TRA	BẢN VẼ THI CÔNG	SỐ HĐ:	
		DỰ ÁN	XÂY DỰNG CỐNG HỘP ĐOẠN TỪ NHÀ ÔNG ĐỀN ĐẾN NHÀ BÀ LANH THÔN PHONG CẦU, XÃ KIẾN MINH	THANH DAT CONSTRUCTION BUILDING AND DESIGNING CONSULTING JOINT STOCK COMPANY CÔNG TY CỔ PHẦN TƯ VẤN THIẾT KẾ VÀ XÂY DỰNG CÔNG TRÌNH THÀNH ĐẠT	KS. BÙI ĐỨC NGOAN	KS. VĂN TUẤN NGHĨA	KS. NGÔ QUANG HƯNG	KS. VĂN TUẤN NGHĨA	TÊN BẢN VẼ : CHI TIẾT THÉP PHÂN ĐOẠN 1, 2	NGÀY HT:	...
		ĐỊA ĐIỂM XD	XÃ KIẾN MINH, THÀNH PHỐ HẢI PHÒNG							BẢN VẼ	06

THÉP TƯỜNG CỐNG (LƯỚI 4) PHÂN ĐOẠN 1+2

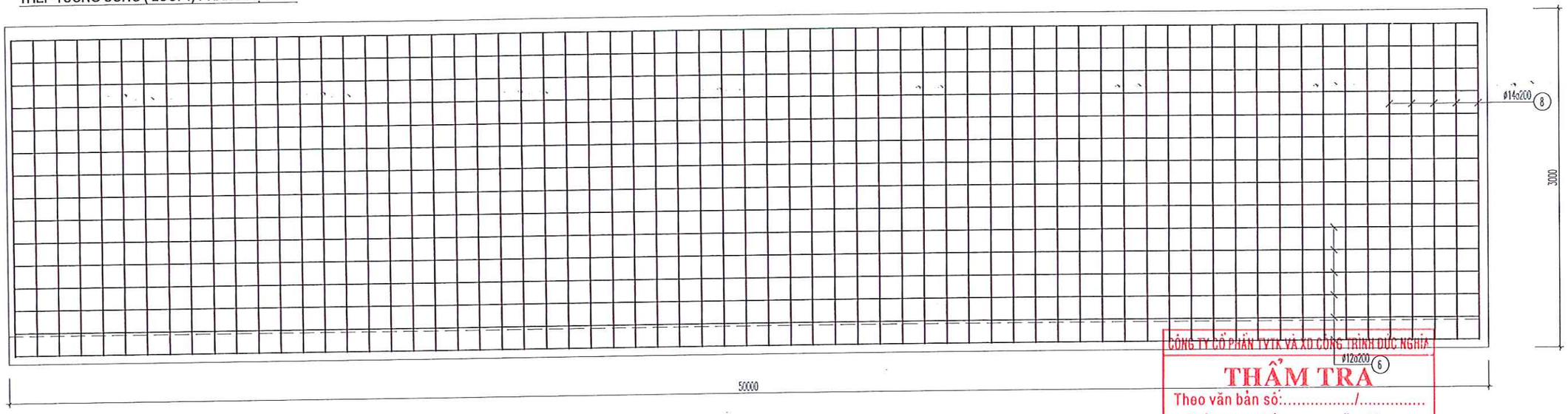

CÔNG TY CỔ PHẦN TVTK VÀ XD CÔNG TRÌNH ĐỨC NGHĨA
THẨM TRA
Theo văn bản số:...../.....
Ngày.....tháng.....năm 20.....
Chủ trì bộ môn ký tên

PHÒNG KINH TẾ XÃ KIẾN MIN:
THẨM ĐỊNH
Theo văn bản số...../.....
ngày.....tháng.....năm 20.....
Ký tên:

CHI TIẾT THÉP PHÂN ĐOẠN 1, 2

CÁC LẦN SỬA ĐỔI:		CHỦ ĐẦU TƯ	TRUNG TÂM DỊCH VỤ SỰ NGHIỆP CÔNG XÃ KIẾN MINH	ĐƠN VỊ THIẾT KẾ	CÔNG TY CỔ PHẦN TƯ VẤN THIẾT KẾ VÀ XÂY DỰNG CÔNG TRÌNH THÀNH ĐẠT				GIAI ĐOẠN THIẾT KẾ :	TỈ LỆ: 1/500
NGÀY	CHI TIẾT SỬA ĐỔI				GIÁM ĐỐC	CHỦ TRÌ THIẾT KẾ	THIẾT KẾ	KIỂM TRA	BẢN VẼ THI CÔNG	SỐ HĐ:
		DỰ ÁN	XÂY DỰNG CỐNG HỘP ĐOẠN TỪ NHÀ ÔNG ĐỀN ĐẾN NHÀ BÀ LANH THÔN PHONG CẦU, XÃ KIẾN MINH	THANH DAT CONSTRUCTION BUILDING AND DESIGNING CONSULTING JOINT STOCK COMPANY CÔNG TY CỔ PHẦN TƯ VẤN THIẾT KẾ VÀ XÂY DỰNG CÔNG TRÌNH THÀNH ĐẠT	KS. BÙI ĐỨC NGOAN	KS. VĂN TUẤN NGHĨA	KS. NGÔ QUANG HƯNG	KS. VĂN TUẤN NGHĨA	TÊN BẢN VẼ : CHI TIẾT THÉP PHÂN ĐOẠN 1, 2	NGÀY HT: ...
		ĐỊA ĐIỂM XD	XÃ KIẾN MINH, THÀNH PHỐ HẢI PHÒNG							BẢN VẼ 07

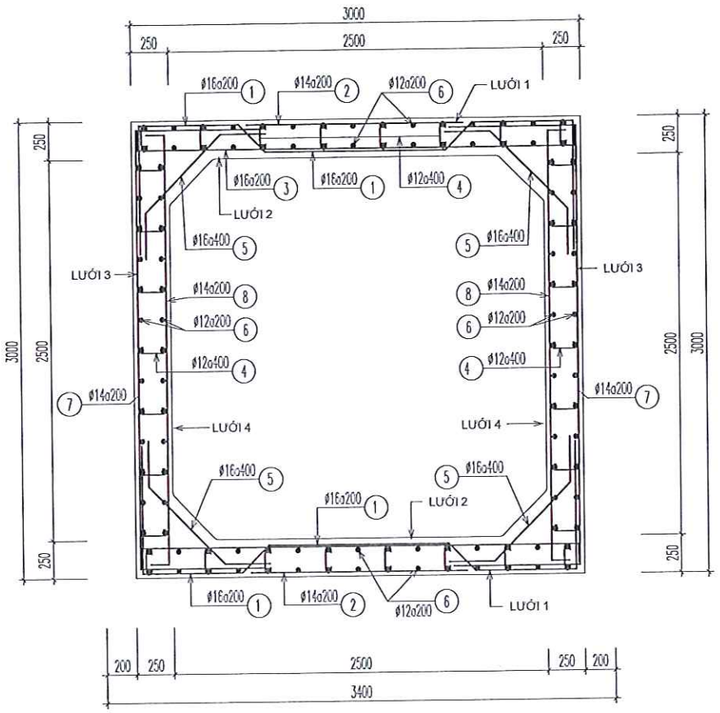

MẶT CẮT KẾT CẤU NGANG THÂN CỐNG

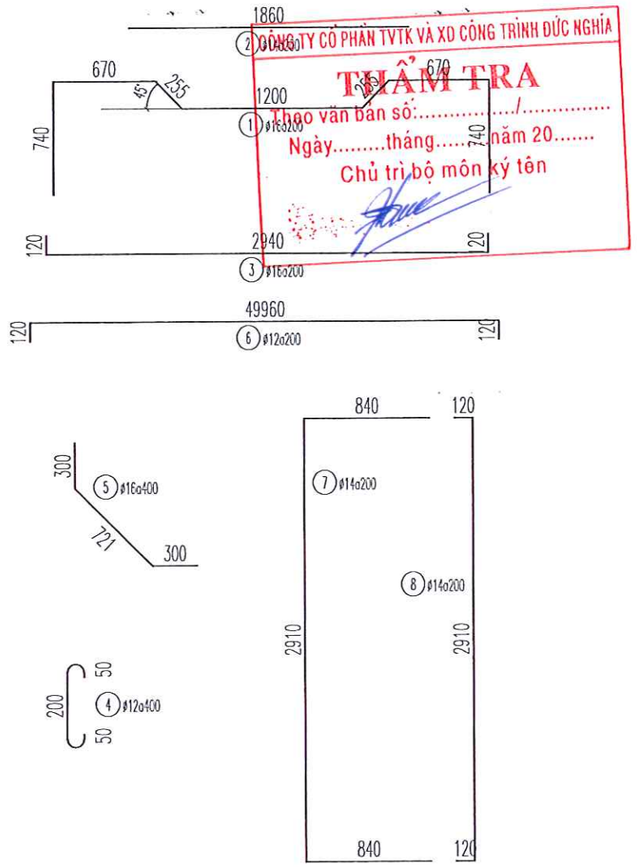

CÔNG TY CỔ PHẦN TVTK VÀ XD CÔNG TRÌNH ĐỨC NGHĨA
THẨM TRA
Theo văn bản số:...../.....
Ngày.....tháng.....năm 20.....
Chủ trì bộ môn ký tên

PHÒNG KINH TẾ XÃ KIẾN MINH
THẨM ĐỊNH
Theo văn bản số...../.....
ngày.....tháng.....năm 20.....
Ký tên:

CHI TIẾT THÉP PHÂN ĐOẠN 1, 2

CÁC LẦN SỬA ĐỔI:		CHỦ ĐẦU TƯ	TRUNG TÂM DỊCH VỤ SỰ NGHIỆP CÔNG XÃ KIẾN MINH	ĐƠN VỊ THIẾT KẾ	CÔNG TY CỔ PHẦN TƯ VẤN THIẾT KẾ VÀ XÂY DỰNG CÔNG TRÌNH THÀNH ĐẠT				GIAI ĐOẠN THIẾT KẾ :	TỈ LỆ:	1/500
NGÀY	CHI TIẾT SỬA ĐỔI				GIÁM ĐỐC	CHỦ TRÌ THIẾT KẾ	THIẾT KẾ	KIỂM TRA	BẢN VẼ THI CÔNG	SỐ HĐ:	
		DỰ ÁN	XÂY DỰNG CỐNG HỘP ĐOẠN TỪ NHÀ ÔNG ĐỀN ĐẾN NHÀ BÀ LANH THÔN PHONG CẦU, XÃ KIẾN MINH						TÊN BẢN VẼ : CHI TIẾT THÉP PHÂN ĐOẠN 1, 2	NGÀY HT:	...
				THANH DAT CONSTRUCTION BUILDING AND DESIGNING CONSULTING JOINT STOCK COMPANY CÔNG TY CỔ PHẦN TƯ VẤN THIẾT KẾ VÀ XÂY DỰNG CÔNG TRÌNH THÀNH ĐẠT	KS. BÙI ĐỨC NGOAN	KS. VĂN TUẤN NGHĨA	KS. NGÔ QUANG HƯNG	KS. VĂN TUẤN NGHĨA		BẢN VẼ	08
		ĐỊA ĐIỂM XD	XÃ KIẾN MINH, THÀNH PHỐ HẢI PHÒNG								

MẶT BẰNG PHÂN ĐOẠN 3

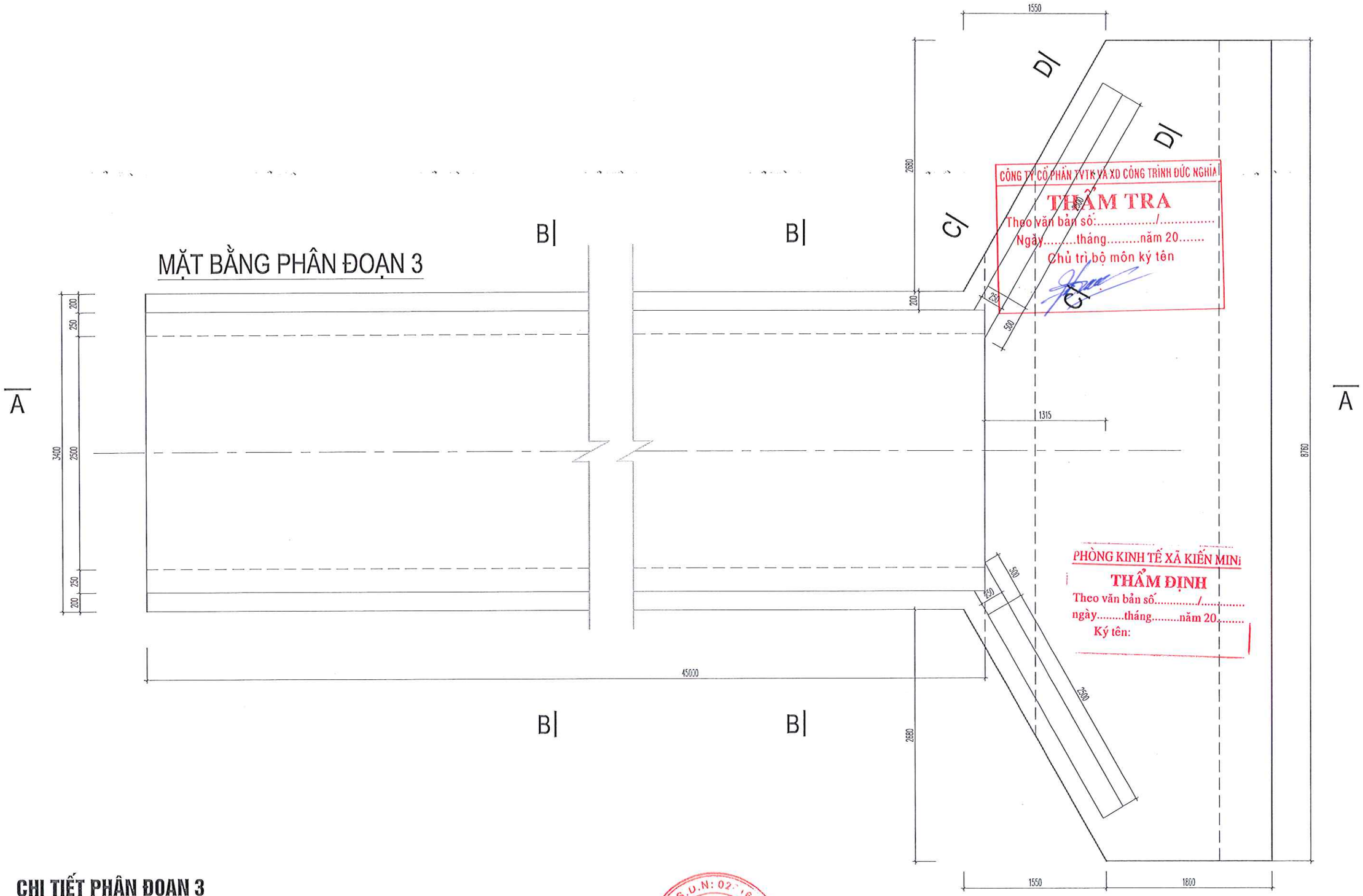

CÔNG TY CỔ PHẦN TVTK VÀ XD CÔNG TRÌNH ĐỨC NGHĨA
THẨM TRA
Theo văn bản số:...../.....
Ngày.....tháng.....năm 20.....
Chủ trì bộ môn ký tên

PHÒNG KINH TẾ XÃ KIẾN MINH
THẨM ĐỊNH
Theo văn bản số...../.....
ngày.....tháng.....năm 20.....
Ký tên:

CHI TIẾT PHÂN ĐOẠN 3

CÁC LẦN SỬA ĐỔI:		CHỦ ĐẦU TƯ	TRUNG TÂM DỊCH VỤ SỰ NGHIỆP CÔNG XÃ KIẾN MINH	ĐƠN VỊ THIẾT KẾ	CÔNG TY CỔ PHẦN TƯ VẤN THIẾT KẾ VÀ XÂY DỰNG CÔNG TRÌNH THÀNH ĐẠT				GIAI ĐOẠN THIẾT KẾ :	TỈ LỆ:	1/500
NGÀY	CHI TIẾT SỬA ĐỔI				GIÁM ĐỐC	CHỦ TRÌ THIẾT KẾ	THIẾT KẾ	KIỂM TRA	BẢN VẼ THI CÔNG	SỐ HĐ:	
		DỰ ÁN	XÂY DỰNG CỐNG HỘP ĐOẠN TỪ NHÀ ÔNG ĐÈN ĐẾN NHÀ BÀ LANH THÔN PHONG CẦU, XÃ KIẾN MINH	THANH DAT CONSTRUCTION BUILDING AND DESIGNING CONSULTING JOINT STOCK COMPANY CÔNG TY CỔ PHẦN TƯ VẤN THIẾT KẾ VÀ XÂY DỰNG CÔNG TRÌNH THÀNH ĐẠT					TÊN BẢN VẼ : CHI TIẾT PHÂN ĐOẠN 3	NGÀY HT:	...
		ĐỊA ĐIỂM XD	XÃ KIẾN MINH, THÀNH PHỐ HẢI PHÒNG		KS. BÙI ĐỨC NGOAN	KS. VĂN TUẤN NGHĨA	KS. NGÔ QUANG HƯNG	KS. VĂN TUẤN NGHĨA		BẢN VẼ	09

CÔNG TY CỔ PHẦN TVTK VÀ XD CÔNG TRÌNH ĐỨC NGHĨA
THẨM TRA
Theo văn bản số:...../.....
Ngày.....tháng.....năm 20.....
Chủ trì bộ môn ký tên

MẶT CẮT A-A PHÂN ĐOẠN 3

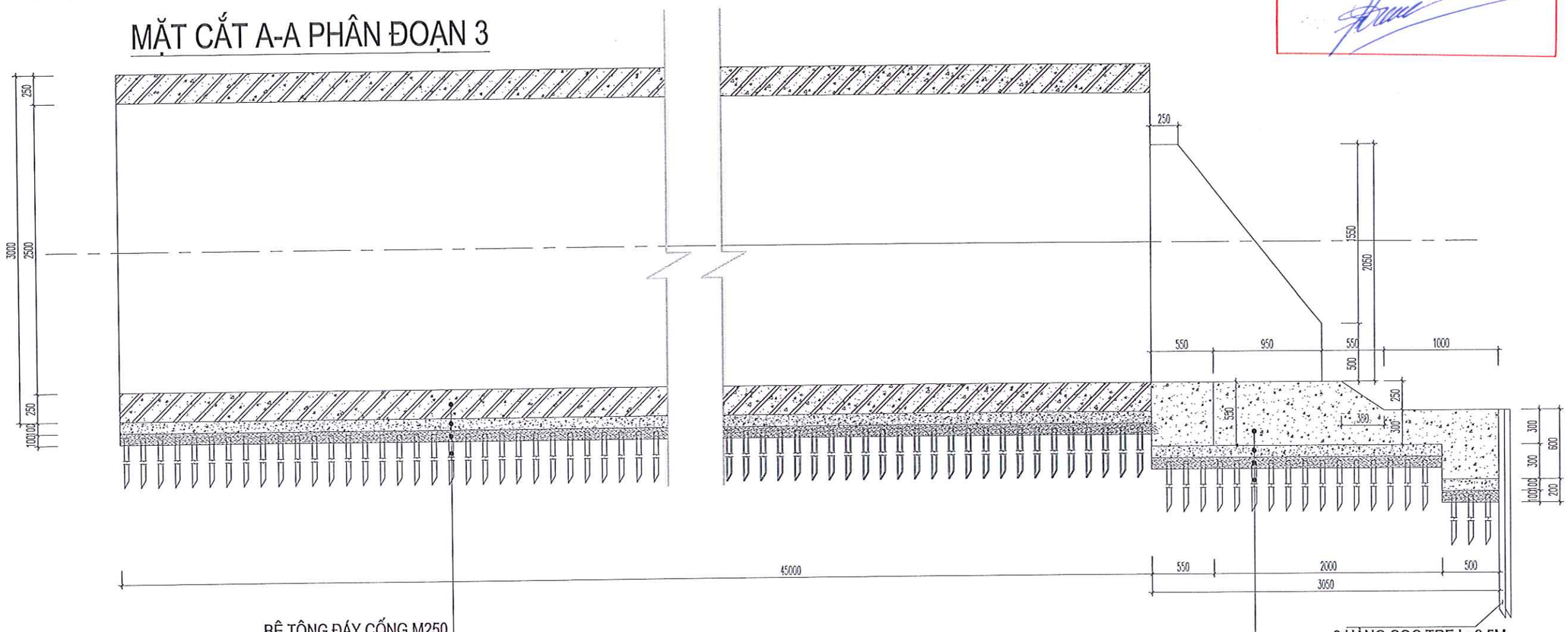

PHÒNG KINH TẾ XÃ KIẾN MIN
THẨM ĐỊNH
Theo văn bản số...../.....
ngày.....tháng.....năm 20.....
Ký tên:

CHI TIẾT PHÂN ĐOẠN 3

CÁC LẦN SỬA ĐỔI:		CHỦ ĐẦU TƯ	TRUNG TÂM DỊCH VỤ SỰ NGHIỆP CÔNG XÃ KIẾN MINH	ĐƠN VỊ THIẾT KẾ	CÔNG TY CỔ PHẦN TƯ VẤN THIẾT KẾ VÀ XÂY DỰNG CÔNG TRÌNH THÀNH ĐẠT			GIAI ĐOẠN THIẾT KẾ :	TỈ LỆ:	1/500
NGÀY	CHI TIẾT SỬA ĐỔI			GIÁM ĐỐC	CHỦ TRÌ THIẾT KẾ	THIẾT KẾ	KIỂM TRA	BẢN VẼ THI CÔNG	SỐ HĐ:	
		DỰ ÁN	XÂY DỰNG CỐNG HỘP ĐOẠN TỪ NHÀ ÔNG ĐỀN ĐẾN NHÀ BÀ LANH THÔN PHONG CẦU, XÃ KIẾN MINH	THANH DAT CONSTRUCTION BUILDING AND DESIGNING CONSULTING JOINT STOCK COMPANY CÔNG TY CỔ PHẦN TƯ VẤN THIẾT KẾ VÀ XÂY DỰNG CÔNG TRÌNH THÀNH ĐẠT	KS. BÙI ĐỨC NGOAN	KS. VĂN TUẤN NGHĨA	KS. NGÔ QUANG HƯNG	KS. VĂN TUẤN NGHĨA	TÊN BẢN VẼ : CHI TIẾT PHÂN ĐOẠN 3	NGÀY HT:	...
		ĐỊA ĐIỂM XD	XÃ KIẾN MINH, THÀNH PHỐ HẢI PHÒNG						BẢN VẼ	10

MẶT BẰNG THI CÔNG CỌC TRE; CÁT ĐEN ĐẦU CỌC PHÂN ĐOẠN 3

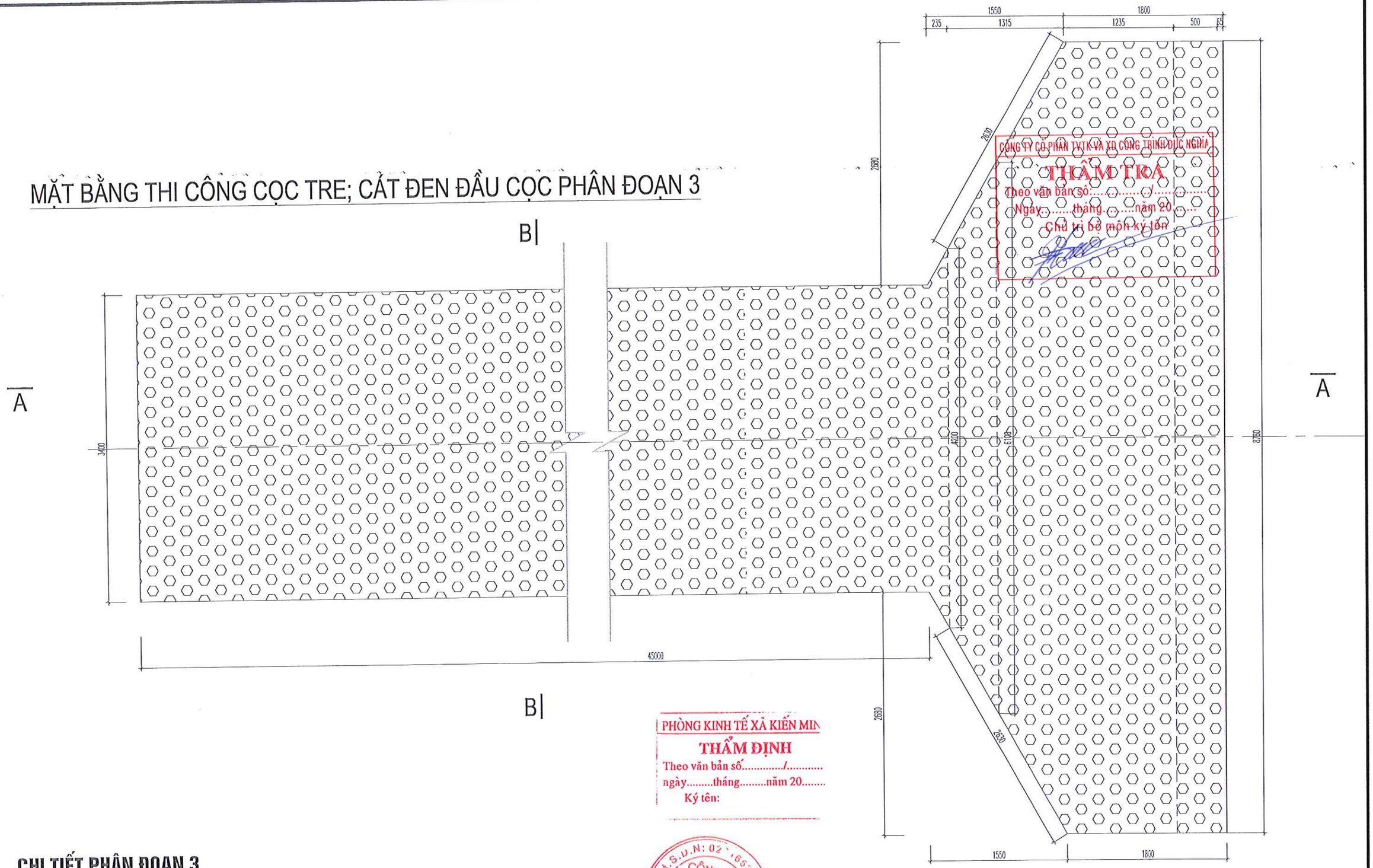

CÔNG TY CỔ PHẦN TVTK VÀ XD CÔNG TRÌNH ĐỨC NGHĨA
THẨM TRA
Theo văn bản số...../.....
Ngày.....tháng.....năm 20.....
Chủ trì bộ môn ký tên

PHÒNG KINH TẾ XÃ KIẾN MIN
THẨM ĐỊNH
Theo văn bản số...../.....
ngày.....tháng.....năm 20.....
Ký tên:

CHI TIẾT PHÂN ĐOẠN 3

CÁC LẦN SỬA ĐỔI:		CHỦ ĐẦU TƯ	TRUNG TÂM DỊCH VỤ SỰ NGHIỆP CÔNG XÃ KIẾN MINH	ĐƠN VỊ THIẾT KẾ	CÔNG TY CỔ PHẦN TƯ VẤN THIẾT KẾ VÀ XÂY DỰNG CÔNG TRÌNH THÀNH ĐẠT				GIAI ĐOẠN THIẾT KẾ :	TỈ LỆ:	1/500
NGÀY	CHI TIẾT SỬA ĐỔI				GIÁM ĐỐC	CHỦ TRÌ THIẾT KẾ	THIẾT KẾ	KIỂM TRA	BẢN VẼ THI CÔNG	SỐ HĐ:	
		DỰ ÁN	XÂY DỰNG CỐNG HỘP ĐOẠN TỪ NHÀ ÔNG ĐỀN ĐẾN NHÀ BÀ LANH THÔN PHONG CẦU, XÃ KIẾN MINH						TÊN BẢN VẼ : CHI TIẾT PHÂN ĐOẠN 3	NGÀY HT:	...
				THANH DAT CONSTRUCTION BUILDING AND DESIGNING CONSULTING JOINT STOCK COMPANY CÔNG TY CỔ PHẦN TƯ VẤN THIẾT KẾ VÀ XÂY DỰNG CÔNG TRÌNH THÀNH ĐẠT	KS. BÙI ĐỨC NGOAN	KS. VĂN TUẤN NGHĨA	KS. NGÔ QUANG HƯNG	KS. VĂN TUẤN NGHĨA		BẢN VẼ	11
		ĐỊA ĐIỂM XD	XÃ KIẾN MINH, THÀNH PHỐ HẢI PHÒNG								

MẶT BẰNG THÉP LƯỚI 1 PHÂN ĐOẠN 3

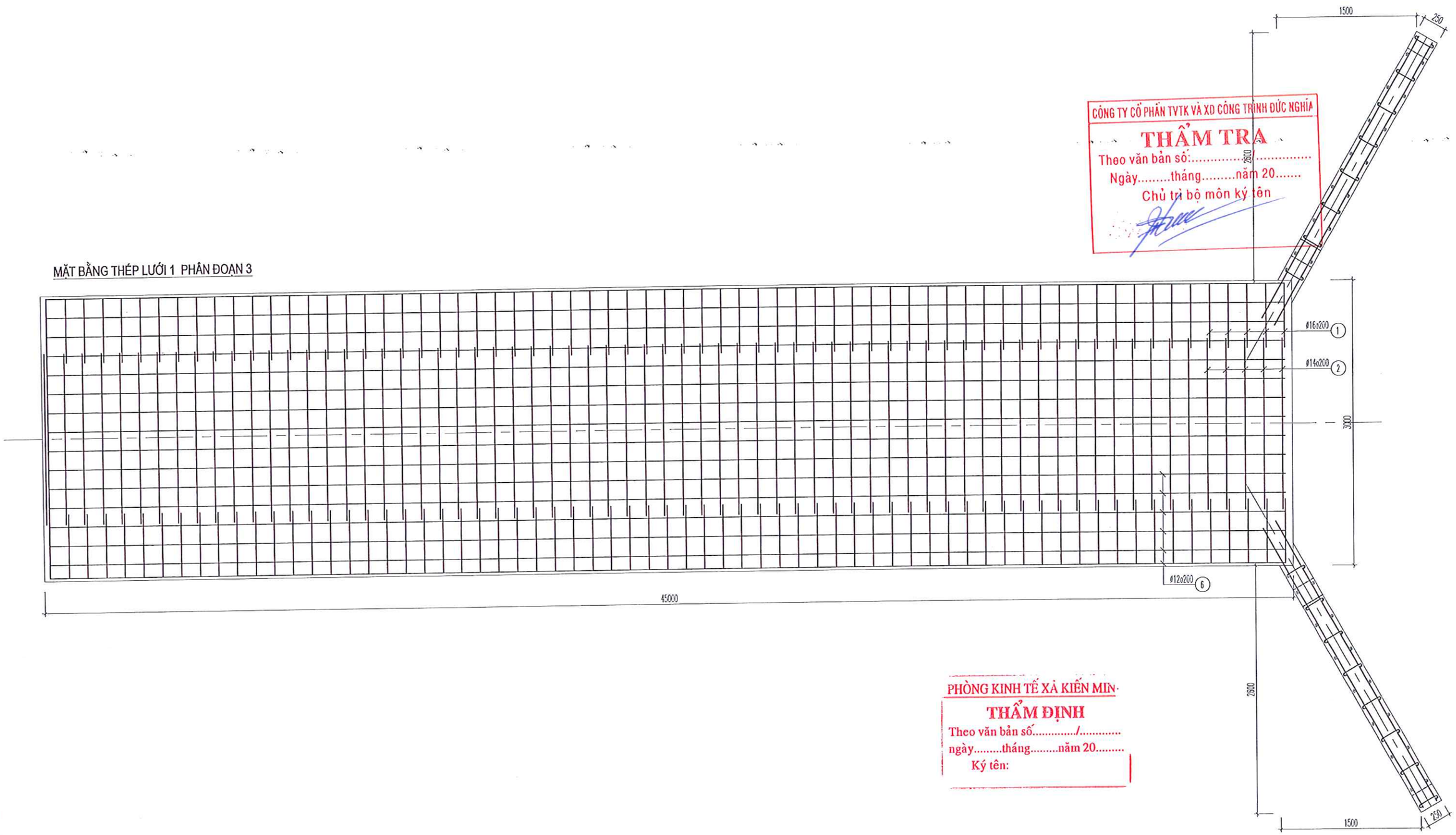

CÔNG TY CỔ PHẦN TVTK VÀ XD CÔNG TRÌNH ĐỨC NGHĨA
THẨM TRA
Theo văn bản số:.....
Ngày.....tháng.....năm 20.....
Chủ trì bộ môn ký tên

PHÒNG KINH TẾ XÃ KIẾN MIN
THẨM ĐỊNH
Theo văn bản số...../.....
ngày.....tháng.....năm 20.....
Ký tên:

CÁC LẦN SỬA ĐỔI:		CHỦ ĐẦU TƯ	TRUNG TÂM DỊCH VỤ SỰ NGHIỆP CÔNG XÃ KIẾN MINH	ĐƠN VỊ THIẾT KẾ	CÔNG TY CỔ PHẦN TƯ VẤN THIẾT KẾ VÀ XÂY DỰNG CÔNG TRÌNH THÀNH ĐẠT				GIAI ĐOẠN THIẾT KẾ :	TỈ LỆ:	1/500
NGÀY	CHI TIẾT SỬA ĐỔI				GIÁM ĐỐC	CHỦ TRÌ THIẾT KẾ	THIẾT KẾ	KIỂM TRA	BẢN VẼ THI CÔNG	SỐ HĐ:	
		DỰ ÁN	XÂY DỰNG CỐNG HỘP ĐOẠN TỪ NHÀ ÔNG ĐỀN ĐẾN NHÀ BÀ LANH THÔN PHONG CẦU, XÃ KIẾN MINH						TÊN BẢN VẼ : CHI TIẾT PHÂN ĐOẠN 3	NGÀY HT:	...
				THANH DAT CONSTRUCTION BUILDING AND DESIGNING CONSULTING JOINT STOCK COMPANY CÔNG TY CỔ PHẦN TƯ VẤN THIẾT KẾ VÀ XÂY DỰNG CÔNG TRÌNH THÀNH ĐẠT						BẢN VẼ	12
		ĐỊA ĐIỂM XD	XÃ KIẾN MINH, THÀNH PHỐ HẢI PHÒNG		KS. BÙI ĐỨC NGOAN	KS. VĂN TUẤN NGHĨA	KS. NGÔ QUANG HƯNG	KS. VĂN TUẤN NGHĨA			

CÔNG TY CỔ PHẦN TVTK VÀ XD CÔNG TRÌNH ĐỨC NGHĨA
THẨM TRA
Theo văn bản số:...../.....
Ngày.....tháng.....năm 20.....
Chủ trì bộ môn ký tên

MẶT BẰNG THÉP LƯỚI 2 PHÂN ĐOẠN 3

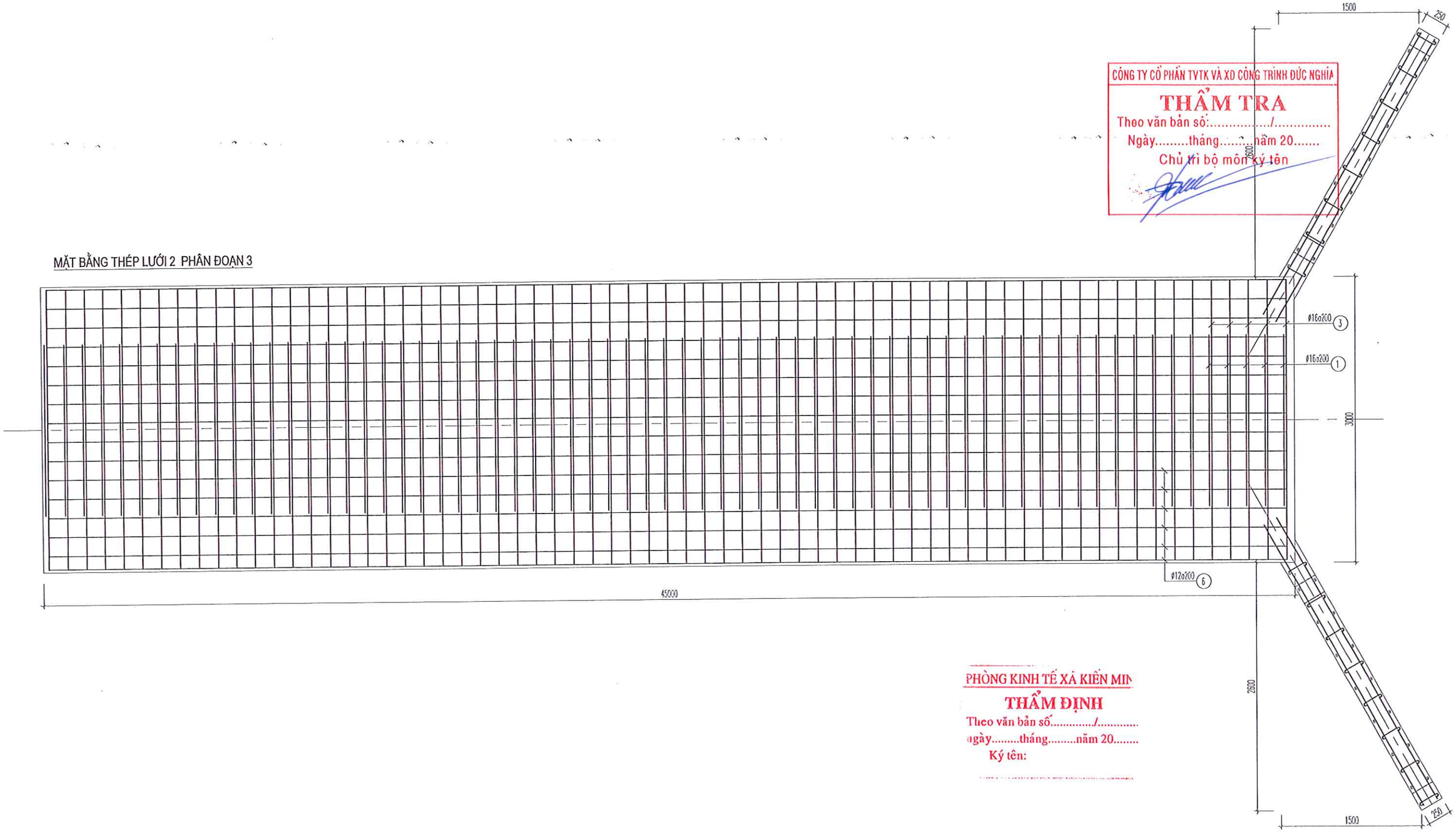

PHÒNG KINH TẾ XÃ KIẾN MIN
THẨM ĐỊNH
Theo văn bản số...../.....
ngày.....tháng.....năm 20.....
Ký tên:

CÁC LẦN SỬA ĐỔI:		CHỦ ĐẦU TƯ	TRUNG TÂM DỊCH VỤ SỰ NGHIỆP CÔNG XÃ KIẾN MINH	ĐƠN VỊ THIẾT KẾ	CÔNG TY CỔ PHẦN TƯ VẤN THIẾT KẾ VÀ XÂY DỰNG CÔNG TRÌNH THÀNH ĐẠT				GIAI ĐOẠN THIẾT KẾ :	TỈ LỆ:	1/500
NGÀY	CHI TIẾT SỬA ĐỔI				GIÁM ĐỐC	CHỦ TRÌ THIẾT KẾ	THIẾT KẾ	KIỂM TRA	BẢN VẼ THI CÔNG	SỐ HĐ:	
		DỰ ÁN	XÂY DỰNG CỐNG HỘP ĐOẠN TỪ NHÀ ÔNG ĐỀN ĐẾN NHÀ BÀ LANH THÔN PHONG CẦU, XÃ KIẾN MINH						TÊN BẢN VẼ : CHI TIẾT PHÂN ĐOẠN 3	NGÀY HT:	...
		ĐỊA ĐIỂM XD	XÃ KIẾN MINH, THÀNH PHỐ HẢI PHÒNG	THANH DAT CONSTRUCTION BUILDING AND DESIGNING CONSULTING JOINT STOCK COMPANY CÔNG TY CỔ PHẦN TƯ VẤN THIẾT KẾ VÀ XÂY DỰNG CÔNG TRÌNH THÀNH ĐẠT	KS. BÙI ĐỨC NGOAN	KS. VĂN TUẤN NGHĨA	KS. NGÔ QUANG HƯNG	KS. VĂN TUẤN NGHĨA		BẢN VẼ	13

THÉP TƯỜNG CỐNG (LƯỚI 3) PHÂN ĐOẠN 3

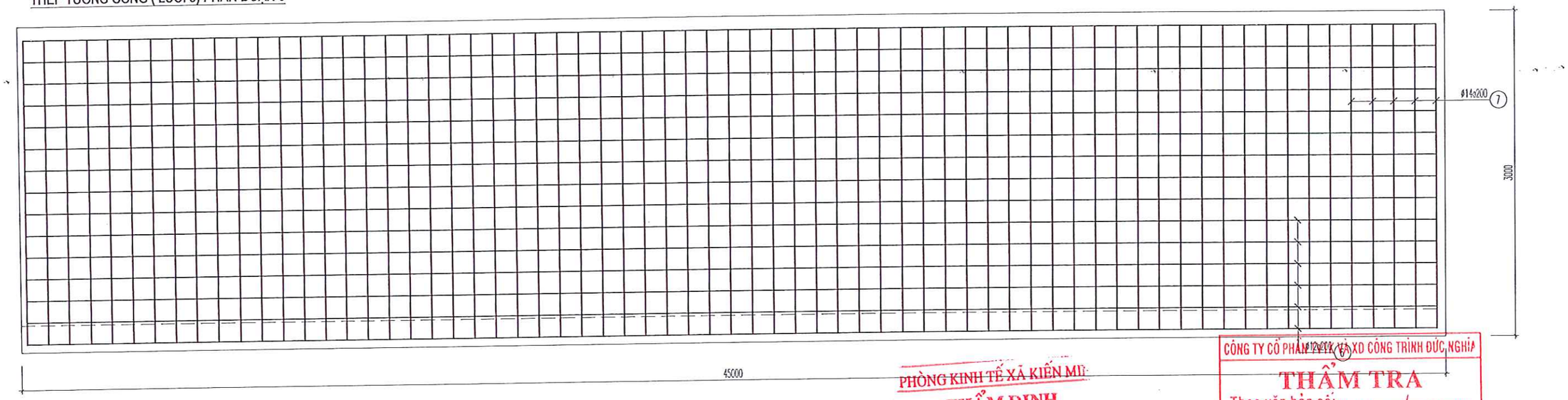

PHÒNG KINH TẾ XÃ KIẾN MINH
THẨM ĐỊNH
Theo văn bản số...../.....
ngày.....tháng.....năm 20.....
Ký tên:

CÔNG TY CỔ PHẦN TƯ VẤN XD CÔNG TRÌNH ĐỨC NGHĨA
THẨM TRA
Theo văn bản số:...../.....
Ngày.....tháng.....năm 20.....
Chủ trì bộ môn ký tên

THÉP TƯỜNG CỐNG (LƯỚI 4) PHÂN ĐOẠN 3

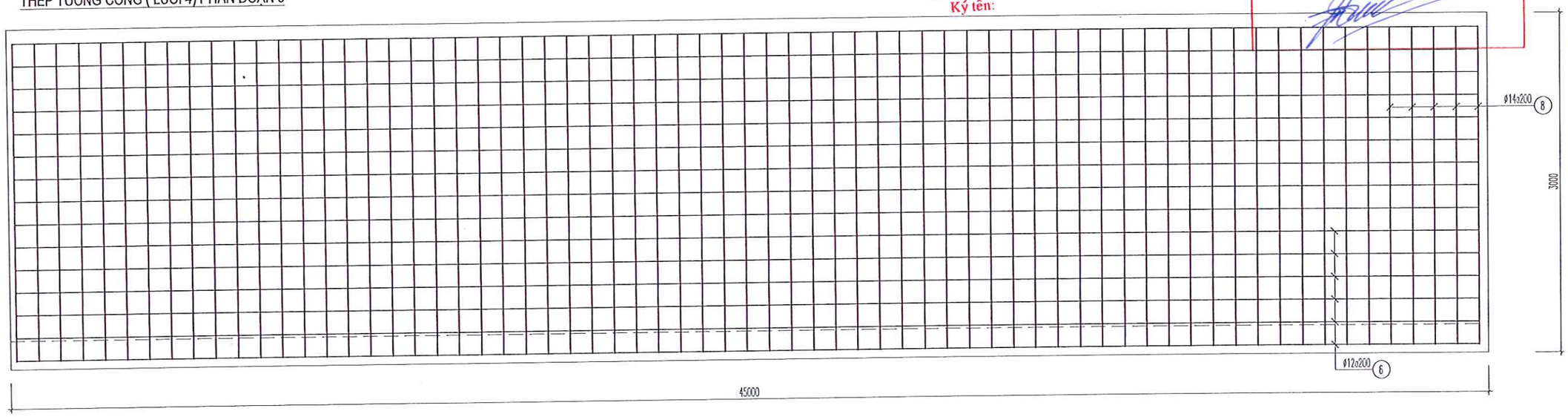

CÁC LẦN SỬA ĐỔI:		CHỦ ĐẦU TƯ	TRUNG TÂM DỊCH VỤ SỰ NGHIỆP CÔNG XÃ KIẾN MINH	ĐƠN VỊ THIẾT KẾ	CÔNG TY CỔ PHẦN TƯ VẤN THIẾT KẾ VÀ XÂY DỰNG CÔNG TRÌNH THÀNH ĐẠT				GIAI ĐOẠN THIẾT KẾ :	TỈ LỆ:	1/500
NGÀY	CHI TIẾT SỬA ĐỔI				GIÁM ĐỐC	CHỦ TRÌ THIẾT KẾ	THIẾT KẾ	KIỂM TRA	BẢN VẼ THI CÔNG	SỐ HĐ:	
		DỰ ÁN	XÂY DỰNG CỐNG HỘP ĐOẠN TỪ NHÀ ÔNG ĐỀN ĐẾN NHÀ BÀ LANH THÔN PHONG CẦU, XÃ KIẾN MINH						TÊN BẢN VẼ : CHI TIẾT PHÂN ĐOẠN 3	NGÀY HT:	...
		ĐỊA ĐIỂM XD	XÃ KIẾN MINH, THÀNH PHỐ HẢI PHÒNG		KS. BÙI ĐỨC NGOAN	KS. VĂN TUẤN NGHĨA	KS. NGÔ QUANG HƯNG	KS. VĂN TUẤN NGHĨA		BẢN VẼ	14

THANH DAT CONSTRUCTION BUILDING AND DESIGNING CONSULTING JOINT STOCK COMPANY
CÔNG TY CỔ PHẦN TƯ VẤN THIẾT KẾ VÀ XÂY DỰNG CÔNG TRÌNH THÀNH ĐẠT

CÔNG TY CỔ PHẦN TƯ VẤN THIẾT KẾ VÀ XÂY DỰNG CÔNG TRÌNH THÀNH ĐẠT
M.S.D.N: 02 ... 65.96
THÀNH PHỐ HẢI PHÒNG

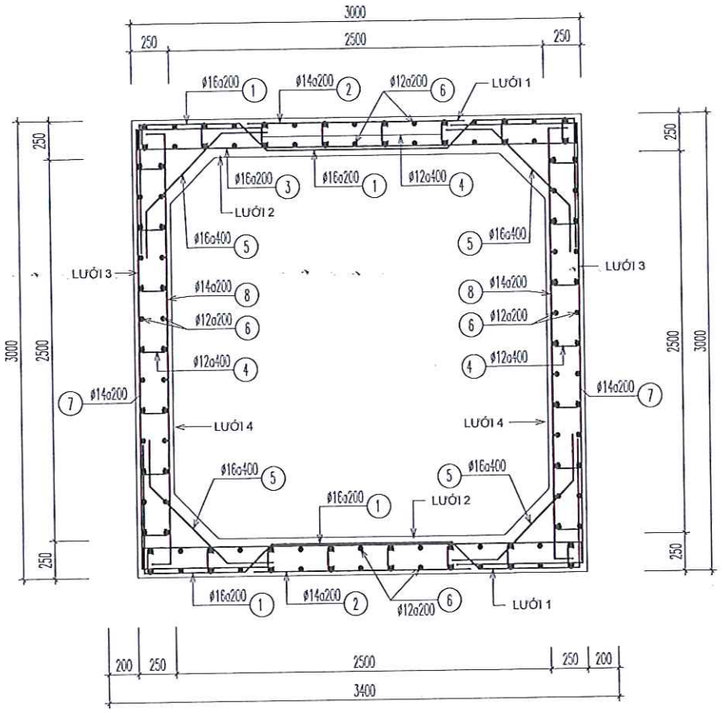

MẶT CẮT KẾT CẤU NGANG THÂN CỐNG

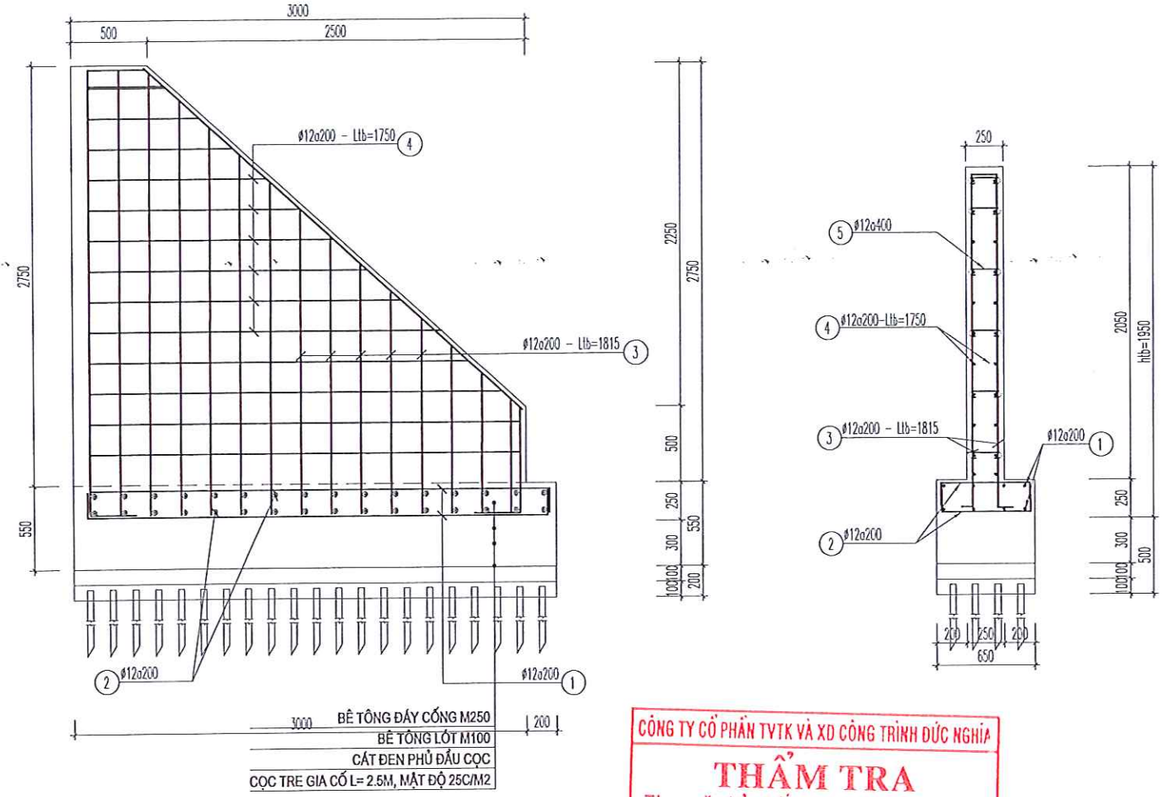

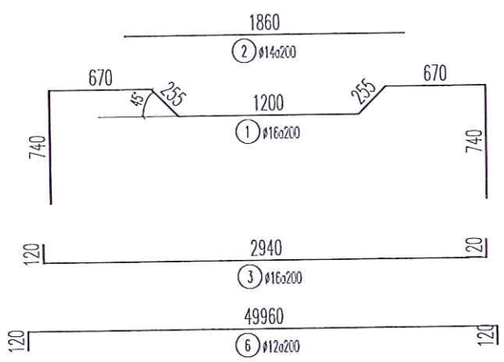

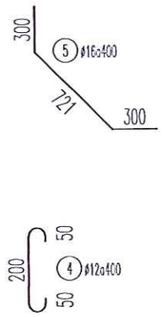

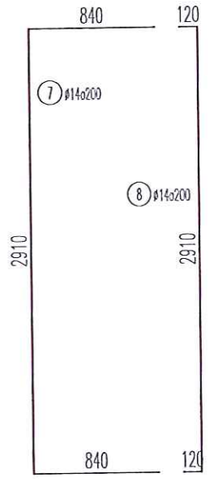

CÔNG TY CỔ PHẦN TVTK VÀ XD CÔNG TRÌNH ĐỨC NGHĨA
THẨM TRA
Theo văn bản số:...../.....
Ngày.....tháng.....năm 20.....
Chủ trì bộ môn ký tên

PHÒNG KINH TẾ XÃ KIẾN MINH
THẨM ĐỊNH
Theo văn bản số...../.....
Ngày.....tháng.....năm 20.....
Ký tên:

CHI TIẾT THÉP PHÂN ĐOẠN 3

CÁC LẦN SỬA ĐỔI:		CHỦ ĐẦU TƯ	TRUNG TÂM DỊCH VỤ SỰ NGHIỆP CÔNG XÃ KIẾN MINH	ĐƠN VỊ THIẾT KẾ	CÔNG TY CỔ PHẦN TƯ VẤN THIẾT KẾ VÀ XÂY DỰNG CÔNG TRÌNH THÀNH ĐẠT			GIAI ĐOẠN THIẾT KẾ :	TỈ LỆ: 1/500
NGÀY	CHI TIẾT SỬA ĐỔI				GIÁM ĐỐC	CHỦ TRÌ THIẾT KẾ	THIẾT KẾ	KIỂM TRA	BẢN VẼ THI CÔNG	SỐ HĐ:
		DỰ ÁN	XÂY DỰNG CỐNG HỘP ĐOẠN TỪ NHÀ ÔNG ĐỀN ĐẾN NHÀ BÀ LANH THÔN PHONG CẦU, XÃ KIẾN MINH	THANH DAT CONSTRUCTION BUILDING AND DESIGNING CONSULTING JOINT STOCK COMPANY CÔNG TY CỔ PHẦN TƯ VẤN THIẾT KẾ VÀ XÂY DỰNG CÔNG TRÌNH THÀNH ĐẠT	KS. BÙI ĐỨC NGOAN	KS. VĂN TUẤN NGHĨA	KS. NGÔ QUANG HƯNG	KS. VĂN TUẤN NGHĨA	TÊN BẢN VẼ : CHI TIẾT THÉP PHÂN ĐOẠN 3	NGÀY HT: ...
		ĐỊA ĐIỂM XD	XÃ KIẾN MINH, THÀNH PHỐ HẢI PHÒNG							BẢN VẼ 15

BẢNG THỐNG KÊ CỐT THÉP TÍNH CHO 1 ĐỐT

TÊN C.KIỆN	SỐ HIỆU	HÌNH DẠNG - KÍCH THƯỚC	ĐƯỜNG KÍNH (mm)	CHIỀU DÀI 1 THANH (mm)	SỐ LƯỢNG 1 C.KIỆN	SỐ LƯỢNG T.BỘ	TỔNG CHIỀU DÀI (m)	TỔNG T.LƯỢNG (Kg)
Bản mặt + dầy P1.2 / Số lượng: 2	1	740 670 255 1200 255 670 740	16	4530	251	502	2274.06	3589.23
	2	1860	14	1860	251	502	933.72	1128.32
	3	120 2940 120	16	3180	251	502	1596.36	2519.59
	4	50 200 50	12	300	882	1764	529.2	469.83
	6	120 49440 120	12	51120	32	64	3271.68	2904.64

- Trọng lượng thép có đường kính Φ12 = 3374.47 kg; Chiều dài = 3800.88 mét
- Trọng lượng thép có đường kính Φ14 = 1128.32 kg; Chiều dài = 933.72 mét
- Trọng lượng thép có đường kính Φ16 = 6108.82 kg; Chiều dài = 3870.42 mét

BẢNG THỐNG KÊ CỐT THÉP TÍNH CHO 1 ĐỐT

TÊN C.KIỆN	SỐ HIỆU	HÌNH DẠNG - KÍCH THƯỚC	ĐƯỜNG KÍNH (mm)	CHIỀU DÀI 1 THANH (mm)	SỐ LƯỢNG 1 C.KIỆN	SỐ LƯỢNG T.BỘ	TỔNG CHIỀU DÀI (m)	TỔNG T.LƯỢNG (Kg)
Vách bể P1.2 / Số lượng: 2	7	840 2910 840	14	4590	251	502	2304.18	2784.40
	8	120 2910 120	14	3150	251	502	1581.3	1910.86
	6	120 49940 120	12	51620	32	64	3303.68	2933.05
	4	50 200 50	12	300	882	1764	529.2	469.83
	5	300 721 300	16	1321	251	502	663.142	1046.66

- Trọng lượng thép có đường kính Φ12 = 3402.88 kg; Chiều dài = 3832.88 mét
- Trọng lượng thép có đường kính Φ14 = 4695.26 kg; Chiều dài = 3885.48 mét
- Trọng lượng thép có đường kính Φ16 = 1046.66 kg; Chiều dài = 663.14 mét

BẢNG THỐNG KÊ CỐT THÉP

TÊN C.KIỆN	SỐ HIỆU	HÌNH DẠNG - KÍCH THƯỚC	ĐƯỜNG KÍNH (mm)	CHIỀU DÀI 1 THANH (mm)	SỐ LƯỢNG 1 C.KIỆN	SỐ LƯỢNG T.BỘ	TỔNG CHIỀU DÀI (m)	TỔNG T.LƯỢNG (Kg)
bản mặt + dầy P3 / Số lượng: 2	1	740 670 255 1200 255 670 740	16	4530	226	452	2047.56	3231.74
	2	1860	14	1860	226	452	840.72	1015.94
	3	120 2940 120	16	3180	226	452	1437.36	2268.64
	4	50 200 50	12	300	791	1582	474.6	421.36
	6	120 44940 120	12	46260	32	64	2960.64	2628.50

- Trọng lượng thép có đường kính Φ12 = 3049.86 kg; Chiều dài = 3435.24 mét
- Trọng lượng thép có đường kính Φ14 = 1015.94 kg; Chiều dài = 840.72 mét
- Trọng lượng thép có đường kính Φ16 = 5500.38 kg; Chiều dài = 3484.92 mét

CÔNG TY CỔ PHẦN TVTK VÀ XD CÔNG TRÌNH ĐỨC NGHĨA
THẨM TRA
Theo văn bản số:...../.....
Ngày.....tháng.....năm 20.....
Thuộc bộ môn ký tên

BẢNG THỐNG KÊ CỐT THÉP

TÊN C.KIỆN	SỐ HIỆU	HÌNH DẠNG - KÍCH THƯỚC	ĐƯỜNG KÍNH (mm)	CHIỀU DÀI 1 THANH (mm)	SỐ LƯỢNG 1 C.KIỆN	SỐ LƯỢNG T.BỘ	TỔNG CHIỀU DÀI (m)	TỔNG T.LƯỢNG (Kg)
Tường P3 / Số lượng: 2	7	840 2910 840	14	4590	226	452	2074.68	2507.07
	8	120 2910 120	14	3150	226	452	1423.8	1720.54
	6	120 44940 120	12	46260	32	64	2960.64	2628.50
	4	50 200 50	12	300	791	1582	474.6	421.36
	5	300 721 300	16	1321	226	452	597.092	942.41

- Trọng lượng thép có đường kính Φ12 = 3049.86 kg; Chiều dài = 3435.24 mét
- Trọng lượng thép có đường kính Φ14 = 4227.61 kg; Chiều dài = 3498.48 mét
- Trọng lượng thép có đường kính Φ16 = 942.41 kg; Chiều dài = 597.09 mét

BẢNG THỐNG KÊ CỐT THÉP

TÊN C.KIỆN	SỐ HIỆU	HÌNH DẠNG - KÍCH THƯỚC	ĐƯỜNG KÍNH (mm)	CHIỀU DÀI 1 THANH (mm)	SỐ LƯỢNG 1 C.KIỆN	SỐ LƯỢNG T.BỘ	TỔNG CHIỀU DÀI (m)	TỔNG T.LƯỢNG (Kg)
Cánh cổng P3 / Số lượng: 2	1	120 2840 120	12	3080	8	16	49.28	43.75
	2	120 590 120	12	830	32	64	53.12	47.16
	3	120 1815 120	12	2055	32	64	131.52	116.77
	4	120 1750 120	12	1990	32	64	127.36	113.07
	5	50 200 50	12	300	32	64	19.2	17.05

- Trọng lượng thép có đường kính Φ12 = 337.8 kg; Chiều dài = 380.48 mét

PHÒNG KINH TẾ XÃ KIẾN MINH
THẨM ĐỊNH
Theo văn bản số...../.....
Ngày.....tháng.....năm 20.....
Ký tên:

CÁC LẦN SỬA ĐỔI:		CHỦ ĐẦU TƯ	TRUNG TÂM DỊCH VỤ SỰ NGHIỆP CÔNG XÃ KIẾN MINH	ĐƠN VỊ THIẾT KẾ	CÔNG TY CỔ PHẦN TƯ VẤN THIẾT KẾ VÀ XÂY DỰNG CÔNG TRÌNH THÀNH ĐẠT			GIAI ĐOẠN THIẾT KẾ :	TỈ LỆ:	1/500
NGÀY	CHI TIẾT SỬA ĐỔI				GIÁM ĐỐC	CHỦ TRÌ THIẾT KẾ	THIẾT KẾ	KIỂM TRA	BẢN VẼ THI CÔNG	SỐ HĐ:	
		DỰ ÁN	XÂY DỰNG CỔNG HỘP ĐOẠN TỪ NHÀ ÔNG ĐỀN ĐẾN NHÀ BÀ LANH THÔN PHONG CẦU, XÃ KIẾN MINH	THANH DAT CONSTRUCTION BUILDING AND DESIGNING CONSULTING JOINT STOCK COMPANY CÔNG TY CỔ PHẦN TƯ VẤN THIẾT KẾ VÀ XÂY DỰNG CÔNG TRÌNH THÀNH ĐẠT	KS. BÙI ĐỨC NGOAN	KS. VĂN TUẤN NGHĨA	KS. NGÔ QUANG HƯNG	KS. VĂN TUẤN NGHĨA	TÊN BẢN VẼ : TỔNG HỢP THÉP	NGÀY HT:	...
		ĐỊA ĐIỂM XD	XÃ KIẾN MINH, THÀNH PHỐ HẢI PHÒNG							BẢN VẼ	16

CHI TIẾT 1 (GA CHỜ ĐẤU VÀO CỐNG)

COS MẶT ĐƯỜNG - SL: 05 CK

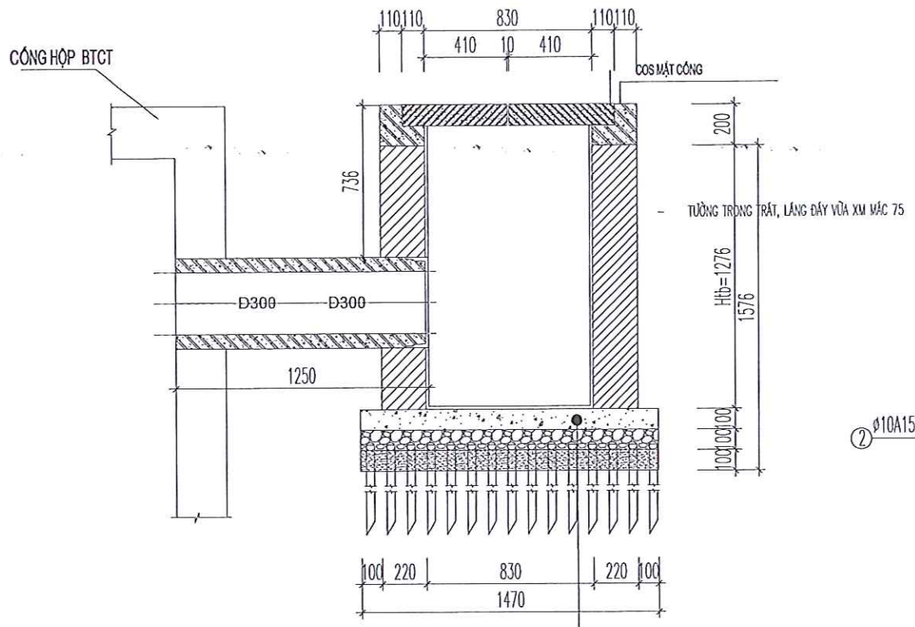

MẶT CẮT 1-1

GHI CHÚ 1
① ② ③ ④

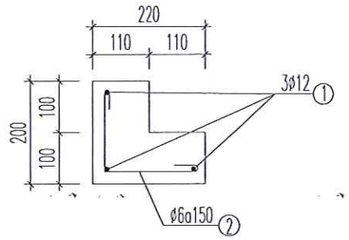

KC GIẰNG CỔ GA

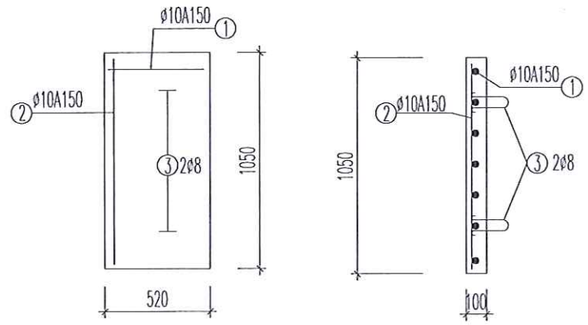

CHI TIẾT TẤM ĐAN GA

CẮT NGANG CỐNG D300 ĐẤU NỐI

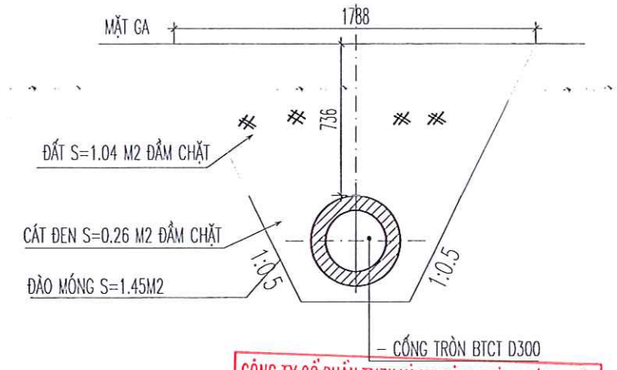

CÔNG TY CỔ PHẦN TVTK VÀ XD CÔNG TRÌNH ĐỨC NGHĨA
THẨM TRA
Theo văn bản số...../.....
Ngày.....tháng.....năm 20.....
Chủ trì bộ môn ký tên

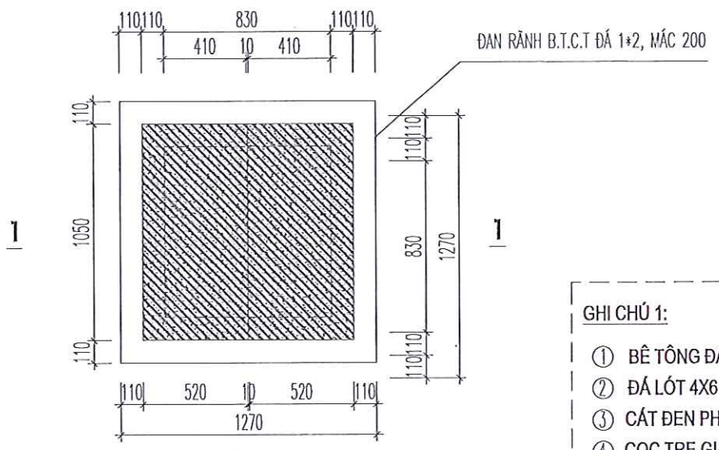

MẶT BẰNG GA

GHI CHÚ 1:

① BÊ TÔNG ĐÁY M250
② ĐÁ LÓT 4X6
③ CÁT ĐEN PHỦ ĐẦU CỌC
④ CỌC TRE GIA CỐ L= 2.5M, MẬT ĐỘ 25C/M2

PHÒNG KINH TẾ XÃ KIẾN MINH
THẨM ĐỊNH
Theo văn bản số...../.....
ngày.....tháng.....năm 20.....
Ký tên:

BẢNG THỐNG KÊ CỐT THÉP

TÊN C.KIỆN	SỐ HIỆU	HÌNH DẠNG - KÍCH THƯỚC	ĐƯỜNG KÍNH (mm)	CHIỀU DÀI 1 THANH (mm)	SỐ LƯỢNG 1 C.KIỆN	SỐ LƯỢNG T.BỘ	TỔNG CHIỀU DÀI (m)	TỔNG T.LƯỢNG (Kg)
Tấm đan ga SL: 1	1	470	10	470	7	7	3.29	2.03
	2	1000	10	1000	4	4	4	2.47
	3	100 220 (220) 50	8	640	2	2	1.28	0.51

- Trọng lượng thép có đường kính Φ8 = 0.51 kg; Chiều dài = 1.28 mét
- Trọng lượng thép có đường kính Φ10 = 4.5 kg; Chiều dài = 7.29 mét

BẢNG THỐNG KÊ CỐT THÉP

TÊN C.KIỆN	SỐ HIỆU	HÌNH DẠNG - KÍCH THƯỚC	ĐƯỜNG KÍNH (mm)	CHIỀU DÀI 1 THANH (mm)	SỐ LƯỢNG 1 C.KIỆN	SỐ LƯỢNG T.BỘ	TỔNG CHIỀU DÀI (m)	TỔNG T.LƯỢNG (Kg)
1m giằng cổ ga Số lượng: 1	1	1000	12	1000	3	3	3	2.66
	2	50 160 160 50	6	420	7	7	2.94	0.65

- Trọng lượng thép có đường kính Φ6 = 0.65 kg; Chiều dài = 2.94 mét
- Trọng lượng thép có đường kính Φ12 = 2.66 kg; Chiều dài = 3 mét

CÁC LẦN SỬA ĐỔI:		CHỦ ĐẦU TƯ	TRUNG TÂM DỊCH VỤ SỰ NGHIỆP CÔNG XÃ KIẾN MINH	ĐƠN VỊ THIẾT KẾ	CÔNG TY CỔ PHẦN TƯ VẤN THIẾT KẾ VÀ XÂY DỰNG CÔNG TRÌNH THÀNH ĐẠT				GIAI ĐOẠN THIẾT KẾ :	TỈ LỆ:	1/500
NGÀY	CHI TIẾT SỬA ĐỔI				GIÁM ĐỐC	CHỦ TRÌ THIẾT KẾ	THIẾT KẾ	KIỂM TRA	BẢN VẼ THI CÔNG	SỐ HĐ:	
		DỰ ÁN	XÂY DỰNG CỔNG HỘP ĐOẠN TỪ NHÀ ÔNG ĐỀN ĐẾN NHÀ BÀ LANH THÔN PHONG CẦU, XÃ KIẾN MINH						TÊN BẢN VẼ : CHI TIẾT 1: GA CHỜ CỐNG	NGÀY HT:	...
		ĐỊA ĐIỂM XD	XÃ KIẾN MINH, THÀNH PHỐ HẢI PHÒNG		KS. BÙI ĐỨC NGOAN	KS. VĂN TUẤN NGHĨA	KS. NGÔ QUANG HƯNG	KS. VĂN TUẤN NGHĨA		BẢN VẼ	17

THANH DAT CONSTRUCTION BUILDING AND DESIGNING CONSULTING JOINT STOCK COMPANY
CÔNG TY CỔ PHẦN TƯ VẤN THIẾT KẾ VÀ XÂY DỰNG CÔNG TRÌNH THÀNH ĐẠT

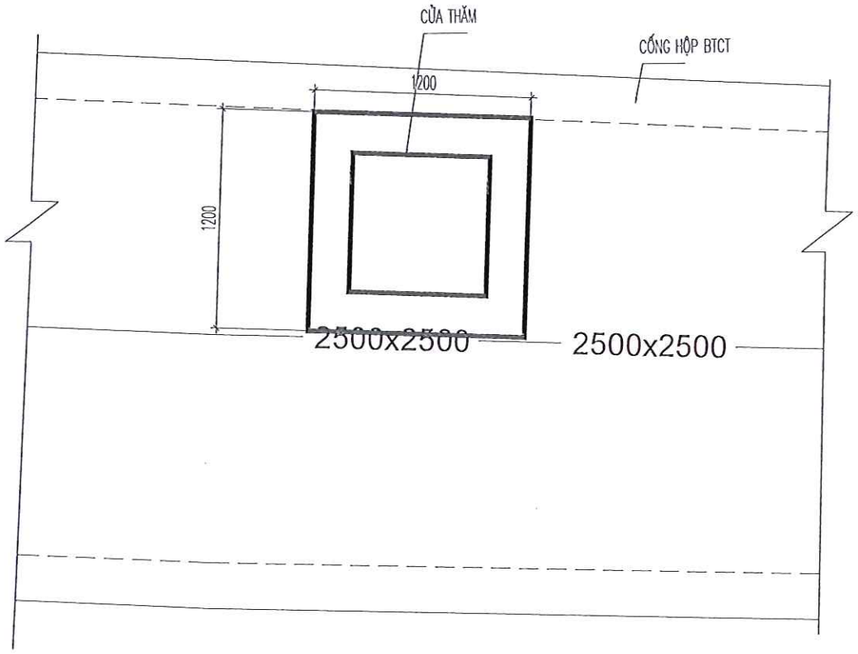

CHI TIẾT 2 (CỬA THĂM)

COS MẶT ĐƯỜNG - SL: 05 CK

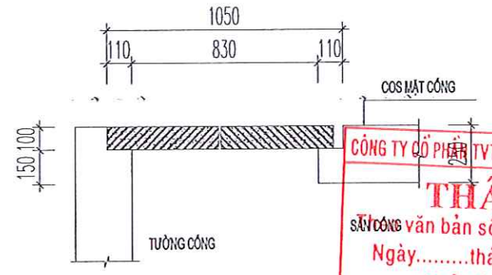

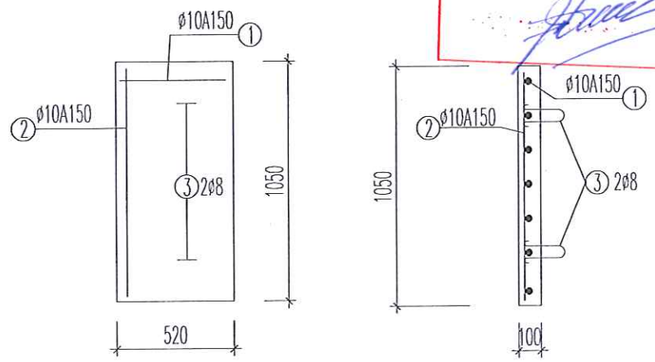

CHI TIẾT TẤM ĐAN GA

CÔNG TY CỔ PHẦN TVTK VÀ XD CÔNG TRÌNH ĐỨC NGHĨA
THẨM TRA
Theo văn bản số:...../.....
Ngày.....tháng.....năm 20.....
Chủ trì bộ môn ký tên

PHÒNG KINH TẾ XÃ KIẾN MINH
THẨM ĐỊNH
Theo văn bản số...../.....
ngày.....tháng.....năm 20.....
Ký tên:

BẢNG THỐNG KÊ CỐT THÉP

TÊN C.KIỆN	SỐ HIỆU	HÌNH DẠNG - KÍCH THƯỚC	ĐƯỜNG KÍNH (mm)	CHIỀU DÀI 1 THANH (mm)	Số LƯỢNG 1 C.KIỆN	Số LƯỢNG T.Bộ	TỔNG CHIỀU DÀI (m)	TỔNG T.LƯỢNG (Kg)
Tấm đan cửa thăm SL: 1	1	470	10	470	7	7	3.29	2.03
	2	1000	10	1000	4	4	4	2.47
	3	100 220 220 50	8	640	2	2	1.28	0.51

- Trọng lượng thép có đường kính Φ8 = 0.51 kg; Chiều dài = 1.28 mét
- Trọng lượng thép có đường kính Φ10 = 4.5 kg; Chiều dài = 7.29 mét

CÁC LẦN SỬA ĐỔI:		CHỦ ĐẦU TƯ	TRUNG TÂM DỊCH VỤ SỰ NGHIỆP CÔNG XÃ KIẾN MINH	ĐƠN VỊ THIẾT KẾ	CÔNG TY CỔ PHẦN TƯ VẤN THIẾT KẾ VÀ XÂY DỰNG CÔNG TRÌNH THÀNH ĐẠT				GIAI ĐOẠN THIẾT KẾ :	TỈ LỆ:	1/500
NGÀY	CHI TIẾT SỬA ĐỔI				GIÁM ĐỐC	CHỦ TRÌ THIẾT KẾ	THIẾT KẾ	KIỂM TRA	BẢN VẼ THI CÔNG	SỐ HĐ:	
		DỰ ÁN	XÂY DỰNG CỐNG HỘP ĐOẠN TỪ NHÀ ÔNG ĐÈN ĐẾN NHÀ BÀ LANH THÔN PHONG CẦU, XÃ KIẾN MINH						TÊN BẢN VẼ : CHI TIẾT 2: CỬA THĂM	NGÀY HT:	...
		ĐỊA ĐIỂM XD	XÃ KIẾN MINH, THÀNH PHỐ HẢI PHÒNG		KS. BÙI ĐỨC NGOAN	KS. VĂN TUẤN NGHĨA	KS. NGÔ QUANG HƯNG	KS. VĂN TUẤN NGHĨA		BẢN VẼ	18

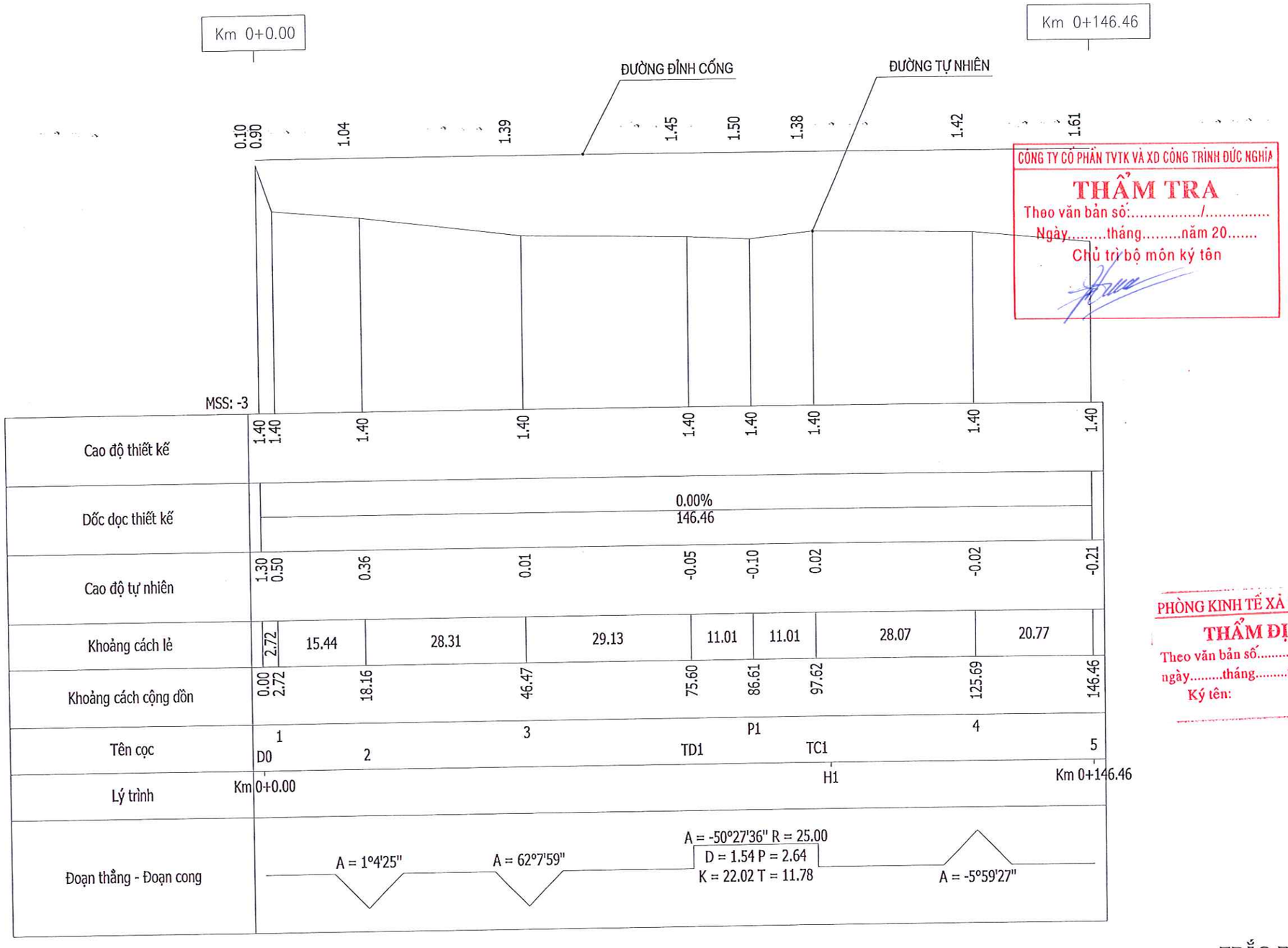

CÔNG TY CỔ PHẦN TVTK VÀ XD CÔNG TRÌNH ĐỨC NGHĨA
THẨM TRA
Theo văn bản số:...../.....
Ngày.....tháng.....năm 20.....
Chủ trì bộ môn ký tên

PHÒNG KINH TẾ XÃ KIẾN MINH
THẨM ĐỊNH
Theo văn bản số...../.....
ngày.....tháng.....năm 20.....
Ký tên:

TRẮC DỌC THIẾT KẾ

CÁC LẦN SỬA ĐỔI:		CHỦ ĐẦU TƯ	TRUNG TÂM DỊCH VỤ SỰ NGHIỆP CÔNG XÃ KIẾN MINH	ĐƠN VỊ THIẾT KẾ	CÔNG TY CỔ PHẦN TƯ VẤN THIẾT KẾ VÀ XÂY DỰNG CÔNG TRÌNH THÀNH ĐẠT				GIAI ĐOẠN THIẾT KẾ :	TỈ LỆ:	1/500
NGÀY	CHI TIẾT SỬA ĐỔI				GIÁM ĐỐC	CHỦ TRÌ THIẾT KẾ	THIẾT KẾ	KIỂM TRA	BẢN VẼ THI CÔNG	SỐ HĐ:	
		DỰ ÁN	XÂY DỰNG CỐNG HỘP ĐOẠN TỪ NHÀ ÔNG ĐỀN ĐẾN NHÀ BÀ LANH THÔN PHONG CẦU, XÃ KIẾN MINH	CÔNG TY CỔ PHẦN TƯ VẤN THIẾT KẾ VÀ XÂY DỰNG CÔNG TRÌNH THÀNH ĐẠT	KS. BÙI ĐỨC NGOAN	KS. VĂN TUẤN NGHĨA	KS. NGÔ QUANG HƯNG	KS. VĂN TUẤN NGHĨA	TÊN BẢN VẼ : TRẮC DỌC THIẾT KẾ	NGÀY HT:	...
		ĐỊA ĐIỂM XD	XÃ KIẾN MINH, THÀNH PHỐ HẢI PHÒNG							BẢN VẼ	19

CÔNG TY CỔ PHẦN TVTK VÀ XD CÔNG TRÌNH ĐỨC NGHĨA
THẨM TRA
Theo văn bản số:...../.....
Ngày.....tháng.....năm 20.....
Chủ trì bộ môn ký tên

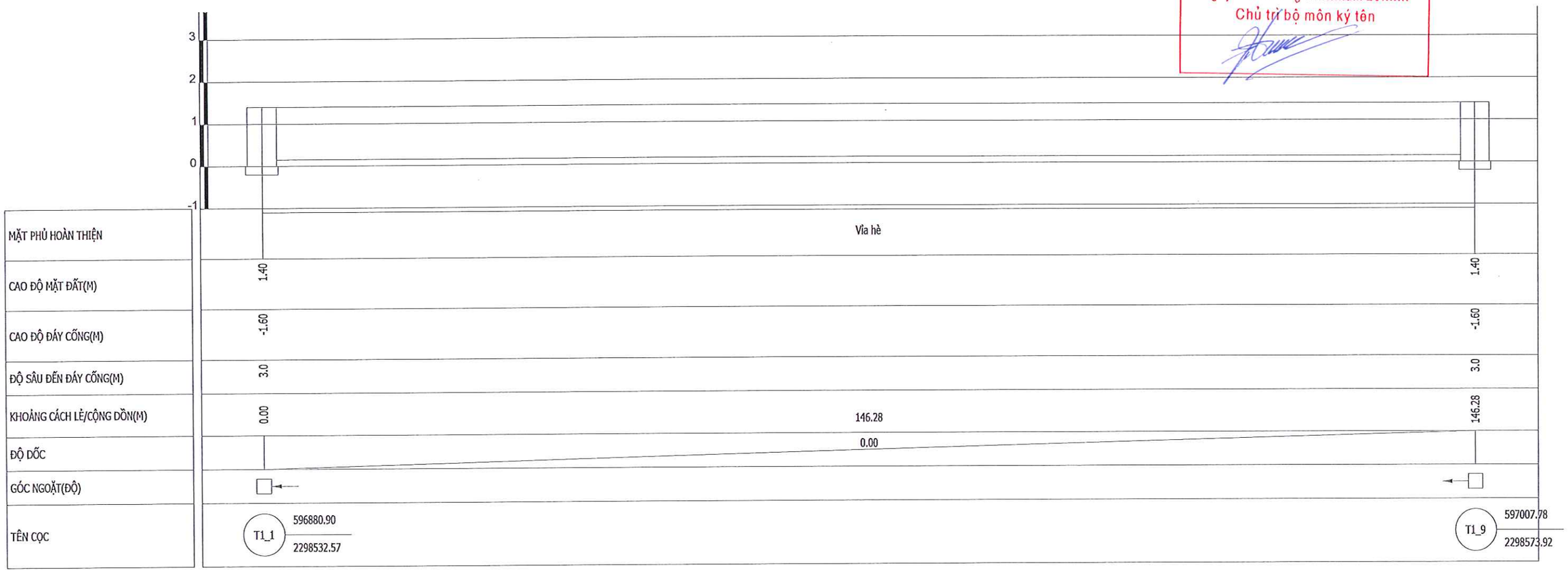

PHÒNG KINH TẾ XÃ KIẾN MIN
THẨM ĐỊNH
Theo văn bản số...../.....
ngày.....tháng.....năm 20.....
Ký tên:

TRẮC DỌC THOÁT NƯỚC

CÁC LẦN SỬA ĐỔI:		CHỦ ĐẦU TƯ	TRUNG TÂM DỊCH VỤ SỰ NGHIỆP CÔNG XÃ KIẾN MINH	ĐƠN VỊ THIẾT KẾ	CÔNG TY CỔ PHẦN TƯ VẤN THIẾT KẾ VÀ XÂY DỰNG CÔNG TRÌNH THÀNH ĐẠT				GIAI ĐOẠN THIẾT KẾ :	TỈ LỆ:	1/500
NGÀY	CHI TIẾT SỬA ĐỔI				GIÁM ĐỐC	CHỦ TRÌ THIẾT KẾ	THIẾT KẾ	KIỂM TRA	BẢN VẼ THI CÔNG	SỐ HĐ:	
		DỰ ÁN	XÂY DỰNG CỐNG HỘP ĐOẠN TỪ NHÀ ÔNG ĐỀN ĐẾN NHÀ BÀ LANH THÔN PHONG CẦU, XÃ KIẾN MINH						TÊN BẢN VẼ : TRẮC DỌC THOÁT NƯỚC	NGÀY HT:	...
		ĐỊA ĐIỂM XD	XÃ KIẾN MINH, THÀNH PHỐ HẢI PHÒNG		KS. BÙI ĐỨC NGOAN	KS. VĂN TUẤN NGHĨA	KS. NGÔ QUANG HƯNG	KS. VĂN TUẤN NGHĨA		BẢN VẼ	20

THANH DAT CONSTRUCTION BUILDING AND DESIGNING CONSULTING JOINT STOCK COMPANY
CÔNG TY CỔ PHẦN TƯ VẤN THIẾT KẾ VÀ XÂY DỰNG CÔNG TRÌNH THÀNH ĐẠT

Cọc D0
Km 0 + 0.00

S vhcơ+vét bùn 7.76 m2
S đắp lề+taluy : 5.85 m2

Đào móng cống : 7.51 m2

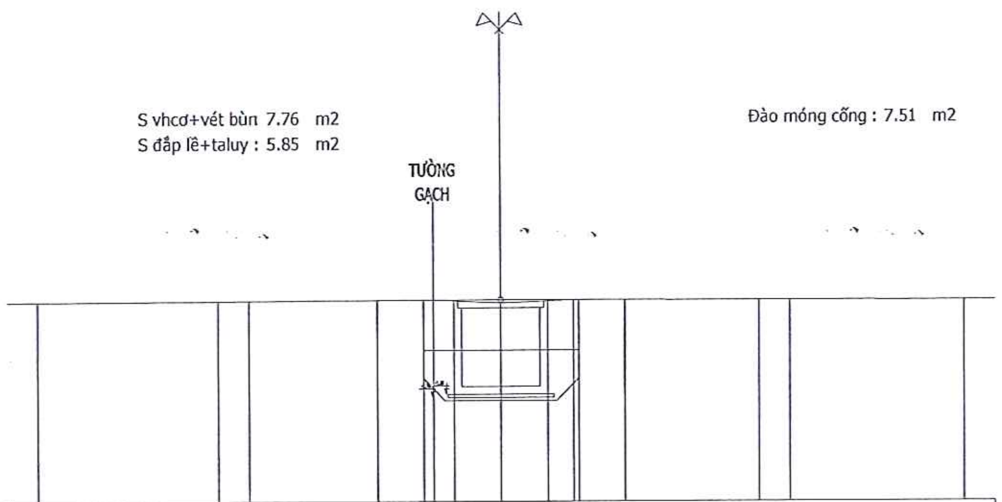

Cao độ thiết kế	1.39	1.40	1.40	1.40	1.40	1.40	1.39						
Khoảng cách lẻ thiết kế	0.01	1.50	1.00	1.50	1.50	1.00	1.50	0.02					
Cao độ tự nhiên	1.36	1.38	1.38	1.40	1.30	1.39	1.38	1.38	1.37				
Khoảng cách mia	5.82	1.00	6.00	2.18	2.34	6.00	1.00	5.66					

Cọc 2
Km 0 + 18.16

S vhcơ+vét bùn 8.31 m2
S đắp lề+taluy : 6.52 m2

Đào móng cống : 2.81 m2

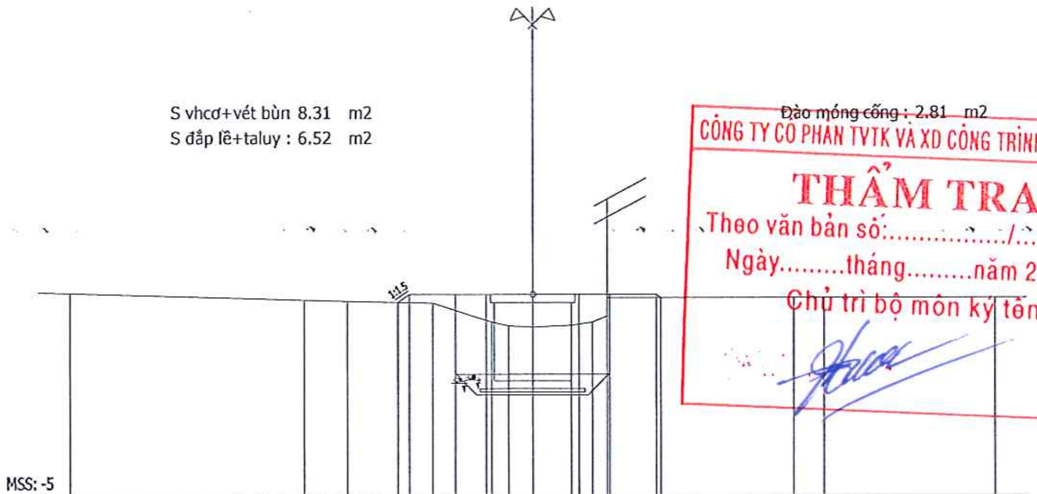

Cao độ thiết kế	1.15	1.40	1.40	1.40	1.40	1.40	1.40	1.38					
Khoảng cách lẻ thiết kế	0.37	1.50	1.00	1.50	1.50	1.00	1.50	0.15					
Cao độ tự nhiên	1.44	1.23	1.19	1.13	0.53	0.41	0.36	0.43	0.52	0.32	1.30	1.30	1.30
Khoảng cách mia	7.61	1.37	2.77	1.92	0.54	0.79	1.25	0.69	0.48	[illegible]	6.00	1.00	5.58

CÔNG TY CỔ PHẦN TVTK VÀ XD CÔNG TRÌNH ĐỨC NGHĨA
THẨM TRA
Theo văn bản số:............../..............
Ngày.........tháng.........năm 20.......
Chủ trì bộ môn ký tên

Cọc 1
Km 0 + 2.72

S vhcơ+vét bùn 8.27 m2
S đắp lề+taluy : 6.66 m2

Đào móng cống : 3.51 m2

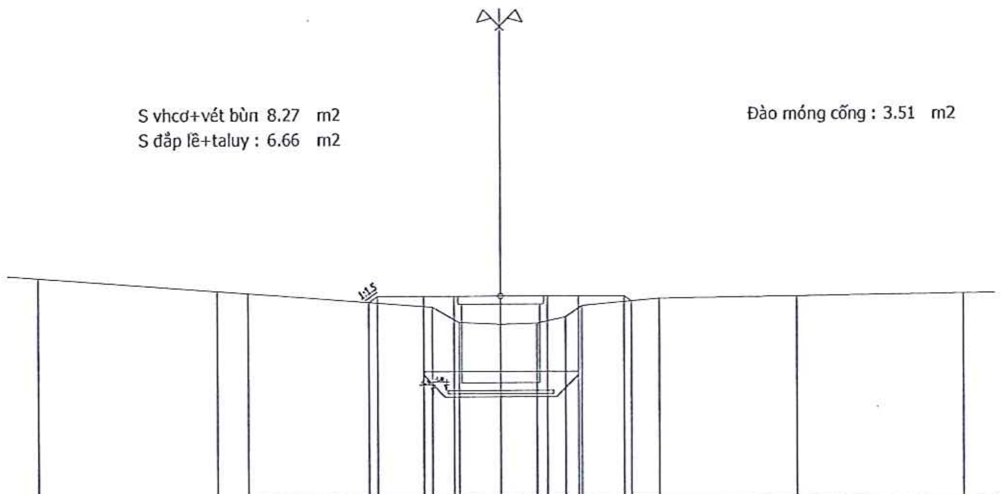

Cao độ thiết kế	1.21	1.40	1.40	1.40	1.40	1.40	1.40	1.40	1.24			
Khoảng cách lẻ thiết kế	0.29	1.50	1.00	1.50	1.50	1.00	1.50	0.24				
Cao độ tự nhiên	2.01	1.57	1.50	1.05	0.56	0.50	0.53	0.74	1.10	1.32	1.38	1.46
Khoảng cách mia	5.78	1.00	6.00	0.89	1.33	1.15	0.95	0.50	2.54	4.46	5.40	

Cọc 3
Km 0 + 46.47

S vhcơ+vét bùn 8.71 m2
S đắp lề+taluy : 7.84 m2

Đào móng cống : 1.21 m2

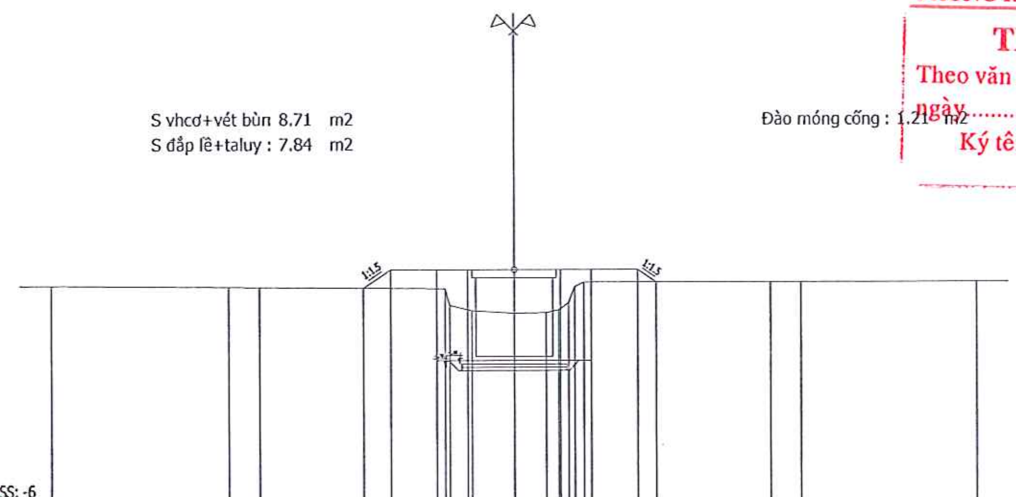

Cao độ thiết kế	0.82	1.40	1.40	1.40	1.40	1.40	1.40	1.40	1.00		
Khoảng cách lẻ thiết kế	0.87	1.50	1.00	1.50	1.50	1.00	1.50	0.60			
Cao độ tự nhiên	0.91	0.86	0.85	0.89	0.09	0.01	0.04	[illegible]	1.00	1.00	1.00
Khoảng cách mia	5.77	1.00	6.00	0.15	0.71	1.37	1.04	[illegible]	6.00	1.00	5.73

PHÒNG KINH TẾ XÃ KIẾN MI[NH]
THẨM ĐỊNH
Theo văn bản số............./...........
ngày........tháng.........năm 20.......
Ký tên:

TRẮC NGANG THIẾT KẾ

CÁC LẦN SỬA ĐỔI:	CHỦ ĐẦU TƯ	TRUNG TÂM DỊCH VỤ SỰ NGHIỆP CÔNG XÃ KIẾN MINH	ĐƠN VỊ THIẾT KẾ	CÔNG TY CỔ PHẦN TƯ VẤN THIẾT KẾ VÀ XÂY DỰNG CÔNG TRÌNH THÀNH ĐẠT	GIAI ĐOẠN THIẾT KẾ : BẢN VẼ THI CÔNG	TỈ LỆ: 1/500
NGÀY / CHI TIẾT SỬA ĐỔI	DỰ ÁN	XÂY DỰNG CỐNG HỘP ĐOẠN TỪ NHÀ ÔNG ĐÈN ĐẾN NHÀ BÀ LANH THÔN PHONG CẦU, XÃ KIẾN MINH	THANH DAT CONSTRUCTION BUILDING AND DESIGNING CONSULTING JOINT STOCK COMPANY CÔNG TY CỔ PHẦN TƯ VẤN THIẾT KẾ VÀ XÂY DỰNG CÔNG TRÌNH THÀNH ĐẠT	GIÁM ĐỐC: KS. BÙI ĐỨC NGOAN CHỦ TRÌ THIẾT KẾ: KS. VĂN TUẤN NGHĨA THIẾT KẾ: KS. NGÔ QUANG HƯNG KIỂM TRA: KS. VĂN TUẤN NGHĨA	TÊN BẢN VẼ : TRẮC NGANG THIẾT KẾ	SỐ HĐ: NGÀY HT: ... BẢN VẼ: 21
	ĐỊA ĐIỂM XD	XÃ KIẾN MINH, THÀNH PHỐ HẢI PHÒNG				

M.S.D.N: 02...655906 CÔNG TY CỔ PHẦN TƯ VẤN THIẾT KẾ VÀ XÂY DỰNG CÔNG TRÌNH THÀNH ĐẠT * THÀNH PHỐ HẢI PHÒNG

Cọc TD1
Km 0 + 75.60

S vhcơ+vét bùn 8.84 m2
S đắp lề+taluy : 6.87 m2

Đào móng cống : 0.96 m2

TƯỜNG GẠCH

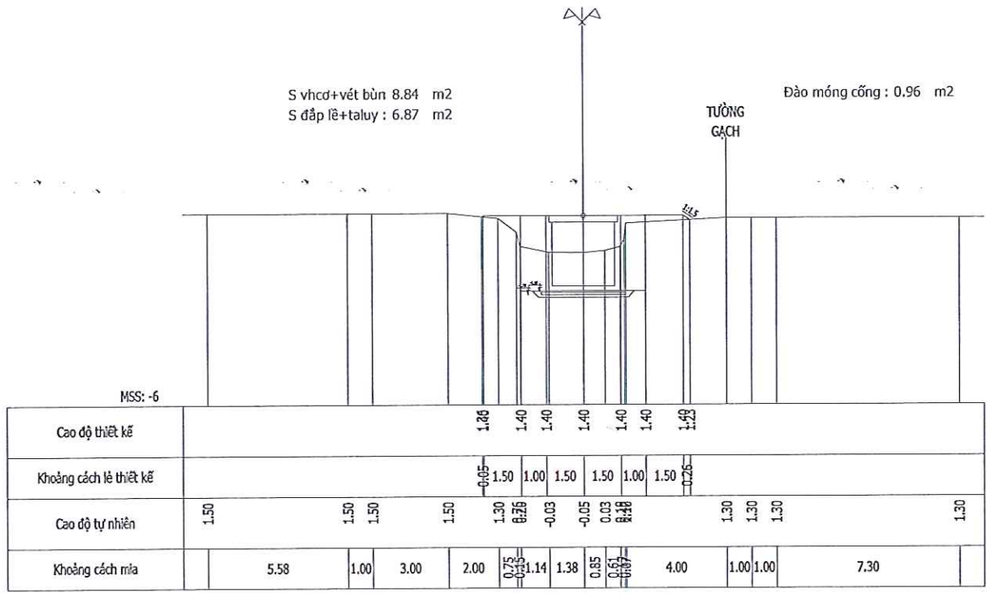

Cọc TC1
Km 0 + 97.62

S vhcơ+vét bùn 8.87 m2
S đắp lề+taluy : 7.48 m2

Đào móng cống : 1.25 m2

CÔNG TY CỔ PHẦN TVTK VÀ XD CÔNG TRÌNH ĐỨC NGHĨA
THẨM TRA
Theo văn bản số:...../.....
Ngày.....tháng.....năm 20.....
Chủ trì bộ môn ký tên

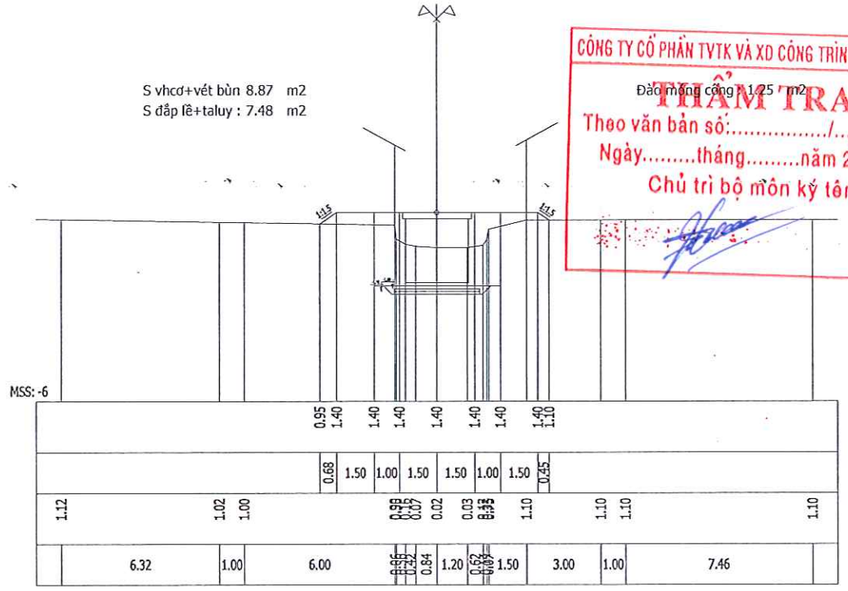

PHÒNG KINH TẾ XÃ KIẾN MINH
THẨM ĐỊNH
Theo văn bản số...../.....
ngày.....tháng.....năm 20.....
Ký tên:

Cọc P1
Km 0 + 86.61

S vhcơ+vét bùn 8.99 m2
S đắp lề+taluy : 7.41 m2

Đào móng cống : 0.76 m2

TƯỜNG GẠCH

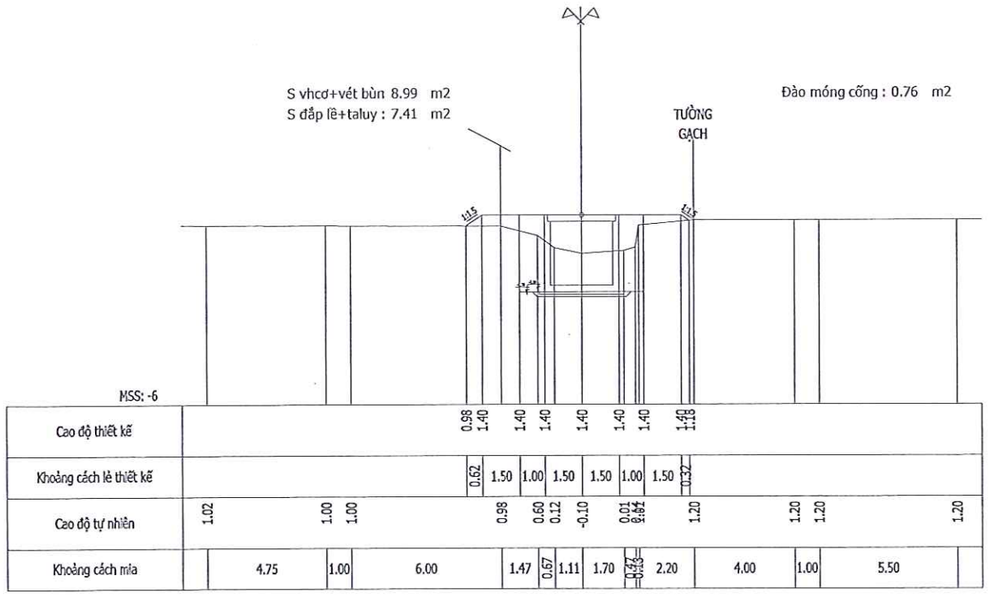

Cọc 4
Km 0 + 125.69

S vhcơ+vét bùn 8.56 m2
S đắp lề+taluy : 7.73 m2

Đào móng cống : 1.09 m2

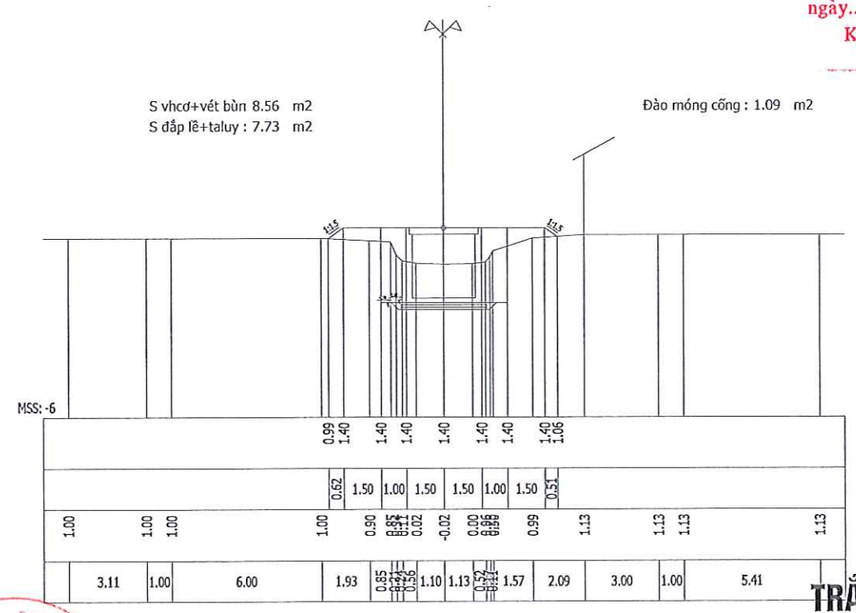

TRẮC NGANG THIẾT KẾ

CÁC LẦN SỬA ĐỔI:		CHỦ ĐẦU TƯ	TRUNG TÂM DỊCH VỤ SỰ NGHIỆP CÔNG XÃ KIẾN MINH	ĐƠN VỊ THIẾT KẾ	CÔNG TY CỔ PHẦN TƯ VẤN THIẾT KẾ VÀ XÂY DỰNG CÔNG TRÌNH THÀNH ĐẠT				GIAI ĐOẠN THIẾT KẾ :	TỈ LỆ:	1/500
NGÀY	CHI TIẾT SỬA ĐỔI	DỰ ÁN	XÂY DỰNG CỐNG HỘP ĐOẠN TỪ NHÀ ÔNG ĐỀN ĐẾN NHÀ BÀ LANH THÔN PHONG CẦU, XÃ KIẾN MINH	THANH DAT CONSTRUCTION BUILDING AND DESIGNING CONSTRUCTION JOINT STOCK COMPANY CÔNG TY CỔ PHẦN TƯ VẤN THIẾT KẾ VÀ XÂY DỰNG CÔNG TRÌNH THÀNH ĐẠT	GIÁM ĐỐC	CHỦ TRÌ THIẾT KẾ	THIẾT KẾ	KIỂM TRA	BẢN VẼ THI CÔNG	SỐ HĐ:	
					KS. BÙI ĐỨC NGOAN	KS. VĂN TUẤN NGHĨA	KS. NGÔ QUANG HƯNG	KS. VĂN TUẤN NGHĨA	TÊN BẢN VẼ : TRẮC NGANG THIẾT KẾ	NGÀY HT:	...
		ĐỊA ĐIỂM XD	XÃ KIẾN MINH, THÀNH PHỐ HẢI PHÒNG							BẢN VẼ	22

Cọc 5
Km 0 + 146.46

S vhcơ+vét bùn 7.62 m2
S đắp lề+taluy : 11.49 m2

Đào móng cống : 0.33 m2

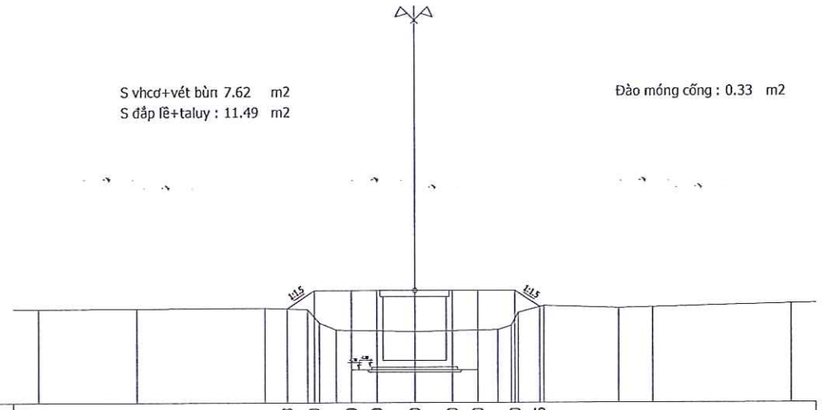

MSS: -3

Cao độ thiết kế								0.68	1.40	1.40	1.40	1.40	1.40	1.40	1.40	0.76									
Khoảng cách lẻ thiết kế									1.08	1.50	1.00	1.50	1.50	1.00	1.50	0.97									
Cao độ tự nhiên	0.68		0.70		0.72			0.65 0.12 -0.16				-0.21			-0.14 0.43 0.33	0.80		0.70	0.74			0.88			
Khoảng cách m/a		3.92		5.11		1.71	0.35 0.88		3.13			3.30		0.56 0.28	1.00		3.00		1.37		5.50			

CÔNG TY CỔ PHẦN TVTK VÀ XD CÔNG TRÌNH ĐỨC NGHĨA
THẨM TRA
Theo văn bản số:...../.....
Ngày.....tháng.....năm 20.....
Chủ trì bộ môn ký tên

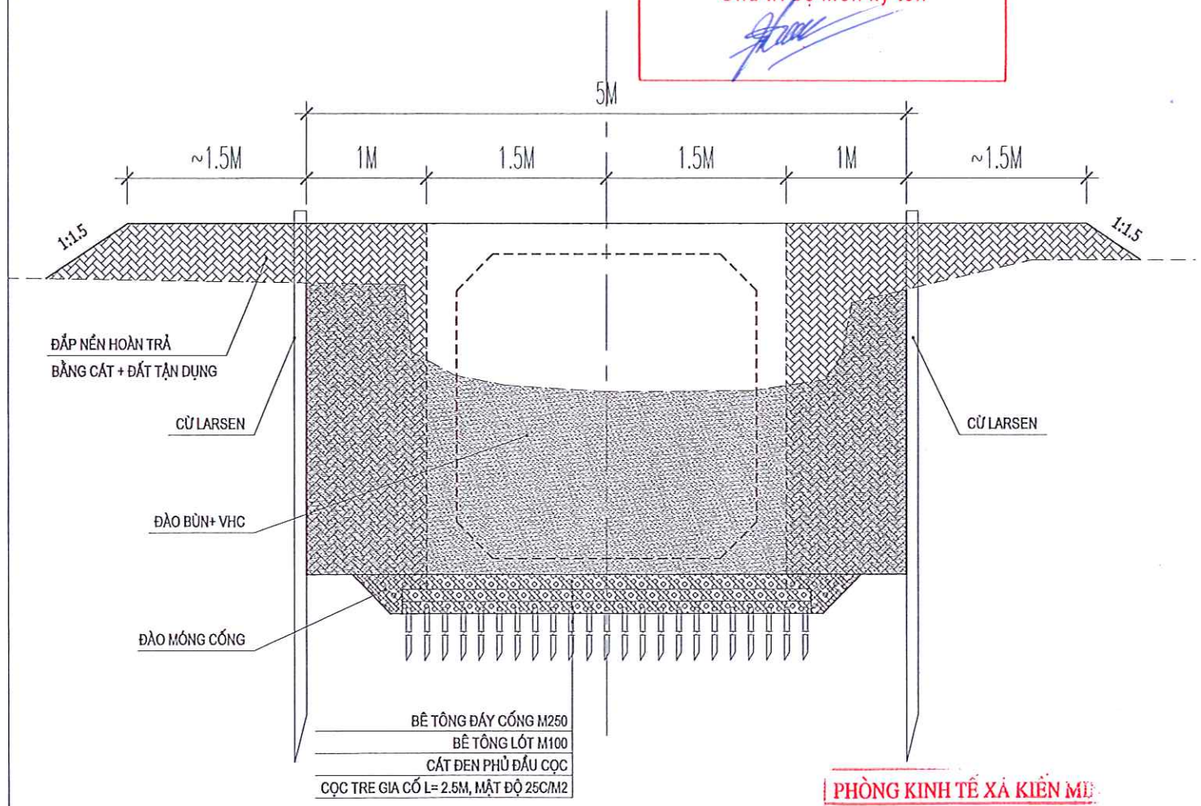

PHÒNG KINH TẾ XÃ KIẾN MINH
THẨM ĐỊNH
Theo văn bản số...../.....
ngày.....tháng.....năm 20.....
Ký tên:

MẶT CẮT ĐIỂN HÌNH

TRẮC NGANG THIẾT KẾ

CÁC LẦN SỬA ĐỔI:		CHỦ ĐẦU TƯ	TRUNG TÂM DỊCH VỤ SỰ NGHIỆP CÔNG XÃ KIẾN MINH	ĐƠN VỊ THIẾT KẾ	CÔNG TY CỔ PHẦN TƯ VẤN THIẾT KẾ VÀ XÂY DỰNG CÔNG TRÌNH THÀNH ĐẠT				GIAI ĐOẠN THIẾT KẾ :	TỈ LỆ:	1/500
NGÀY	CHI TIẾT SỬA ĐỔI				GIÁM ĐỐC	CHỦ TRÌ THIẾT KẾ	THIẾT KẾ	KIỂM TRA	BẢN VẼ THI CÔNG	SỐ HĐ:	
		DỰ ÁN	XÂY DỰNG CỐNG HỘP ĐOẠN TỪ NHÀ ÔNG ĐỀN ĐẾN NHÀ BÀ LANH THÔN PHONG CẦU, XÃ KIẾN MINH	THANH DAT CONSTRUCTION BUILDING AND DESIGNING CONSULTING JOINT STOCK COMPANY CÔNG TY CỔ PHẦN TƯ VẤN THIẾT KẾ VÀ XÂY DỰNG CÔNG TRÌNH THÀNH ĐẠT	KS. BÙI ĐỨC NGOAN	KS. VĂN TUẤN NGHĨA	KS. NGÔ QUANG HƯNG	KS. VĂN TUẤN NGHĨA	TÊN BẢN VẼ : TRẮC NGANG THIẾT KẾ	NGÀY HT:	...
		ĐỊA ĐIỂM XD	XÃ KIẾN MINH, THÀNH PHỐ HẢI PHÒNG							BẢN VẼ	23

CÔNG TY CỔ PHẦN TVTK VÀ XD CÔNG TRÌNH ĐỨC NGHĨA
THẨM TRA
Theo văn bản số:...../.....
Ngày.....tháng.....năm 20.....
Chủ trì bộ môn ký tên

BẢNG TỔNG HỢP KHỐI LƯỢNG - MUONG1

Stt	Tên cọc	Kc.lẻ	Diện tích thực tính			Diện tích trung bình			Khối lượng		
			S vhcơ+vét bùn	S đắp lề+taluy	Đào móng cống	S vhcơ+vét bùn	S đắp lề+taluy	Đào móng cống	S vhcơ+vét bùn	S đắp lề+taluy	Đào móng cống
1	D0		7.76	5.85	7.51						
		2.72				8.02	6.25	5.51	21.80	17.01	14.99
2	1		8.27	6.66	3.51						
		15.44				8.29	6.59	3.16	128.00	101.75	48.79
3	2		8.31	6.52	2.81						
		28.31				8.51	7.18	2.01	240.92	203.27	56.90
4	3		8.71	7.84	1.21						
		29.13				8.78	7.36	1.08	255.62	214.25	31.61
5	TD1		8.84	6.87	0.96						
		11.01				8.91	7.14	0.86	98.15	78.61	9.47
6	P1		8.99	7.41	0.76						
		11.01				8.93	7.45	1.00	98.32	81.97	11.07
7	TC1		8.87	7.48	1.25						
		28.07				8.71	7.61	1.17	244.63	213.47	32.84
8	4		8.56	7.73	1.09						
		20.77				8.09	9.61	0.71	168.03	199.60	14.75
9	5		7.62	11.49	0.33						
	Tổng								1255.47	1109.93	220.41

PHÒNG KINH TẾ XÃ KIẾN MINH
THẨM ĐỊNH
Theo văn bản số...../.....
ngày.....tháng.....năm 20.....
Ký tên:

BẢNG KHỐI LƯỢNG

CÁC LẦN SỬA ĐỔI:		CHỦ ĐẦU TƯ	TRUNG TÂM DỊCH VỤ SỰ NGHIỆP CÔNG XÃ KIẾN MINH	ĐƠN VỊ THIẾT KẾ	CÔNG TY CỔ PHẦN TƯ VẤN THIẾT KẾ VÀ XÂY DỰNG CÔNG TRÌNH THÀNH ĐẠT				GIAI ĐOẠN THIẾT KẾ :	TỈ LỆ:	1/500
NGÀY	CHI TIẾT SỬA ĐỔI				GIÁM ĐỐC	CHỦ TRÌ THIẾT KẾ	THIẾT KẾ	KIỂM TRA	BẢN VẼ THI CÔNG	SỐ HĐ:	
		DỰ ÁN	XÂY DỰNG CỐNG HỘP ĐOẠN TỪ NHÀ ÔNG ĐỀN ĐẾN NHÀ BÀ LANH THÔN PHONG CẦU, XÃ KIẾN MINH						TÊN BẢN VẼ : BẢNG KHỐI LƯỢNG	NGÀY HT:	...
		ĐỊA ĐIỂM XD	XÃ KIẾN MINH, THÀNH PHỐ HẢI PHÒNG		KS. BÙI ĐỨC NGOAN	KS. VĂN TUẤN NGHĨA	KS. NGÔ QUANG HƯNG	KS. VĂN TUẤN NGHĨA		BẢN VẼ	24